VŽ

TECHNICKÉ LISTY

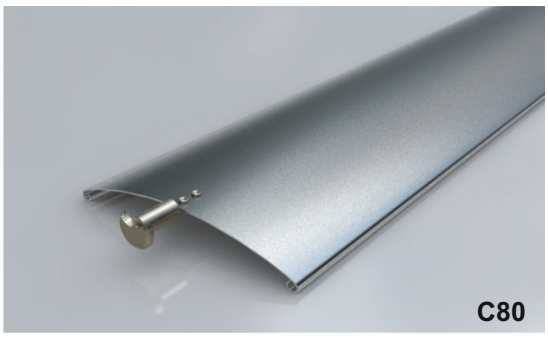

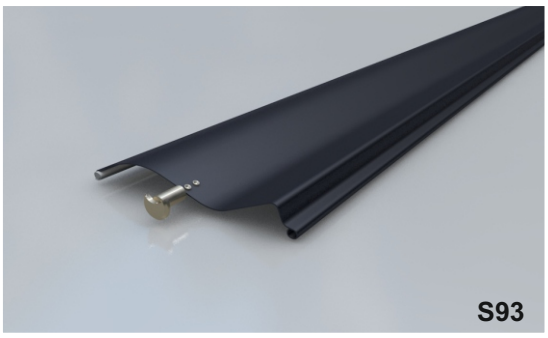

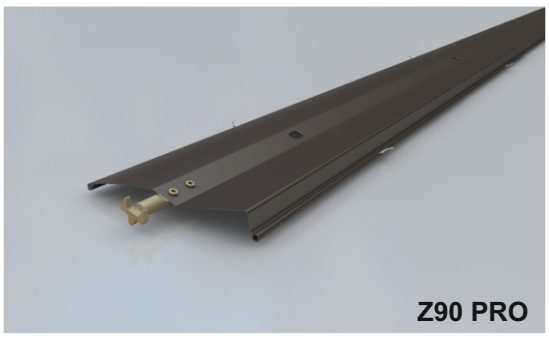

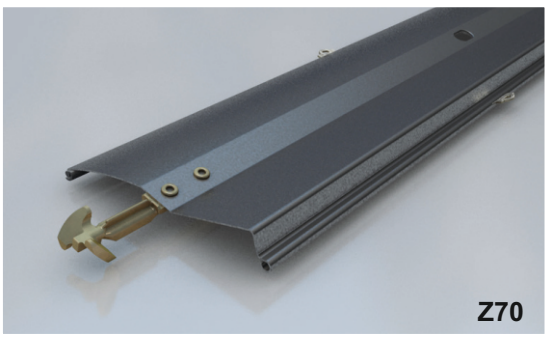

LOMAX

- **Venkovní žaluzie**

82-009 VŽ-06/2021

Aktuální verzi tohoto dokumentu naleznete na
https://profisekce.lomax.cz:7001/sharing/1fleV67aS

Obsah

Provedení lamel **4-5**
Rozdělení dle tvaru 4
Barevné provedení komponentů dle barvy lamely 5

Označeni výrobku CE **6-12**
Odolnost proti zatížením větrem 6
Určení doporučené třídy odolnosti proti větru 7
Odolnost venkovních žaluzií proti zatížení větrem 8-11
Rozdělení síly větru 12
Přídavný tepelný odpor ΔR 12
Propustnosti sluneční energie a světla 13

Základní technické specifikace **14**
Mezní rozměry a technické limity 14

Vyměření venkovních žaluzií **15-22**
Návod na vyměření venkovní žaluzie 15
Venkovní žaluzie s přiznanými vodicími lištami 16
Venkovní žaluzie se zapuštěnými vodicími lištami 17
Venkovní žaluzie vedené lankem 18
Legenda 18
Výpočet výšky krycího plechu 19-22

Vedení **23-29**
Druhy vodicích lišt 23
Počet držáků vodicích lišt a pouzder 23
Typy držáků vodicích lišt 24-25
Typy držáků pouzder 25-26
Typy držáků lanka 27
Typy rohových držáků vodicích lišt 27
Montáž rohových držáků vodicích lišt 28
Atypické kombinace vedení 29

Držáky krycích plechů a horních profilů **29-43**
Počet držáků krycích plechů 30
Typy držáků krycích plechů (standard) 30-31
Typy držáků krycích plechů (rohové a snížené) 32-35
Počet držáků krycích plechů (podomítkové) 36
Montáž podomítkových držáků krycích plechů 36
Typy držáků krycích plechů (podomítkové) 36-37
Počet držáků horního profilu 38
Typy držáků horního profilu (standard) 39
Typy držáků horního profilu (lanko) 39
Počet držáků do překladu HELUZ 40

© LOMAX & Co s.r.o., technické změny vyhrazeny, všechny rozměry jsou v mm. 82-009 technické listy - VŽ 06/2021

Obsah

Mezní rozměry venkovních žaluzií do překladu HELUZ 40
Montáž sady pro HELUZ překlady vyráběné od roku 2006 40
Montáž držáků pro HELUZ překlady vyráběné v letech 2002 - 2005 40
Definice polohy a počtu držáků KP v závislosti na poloze ložiska 41
Přehledová tabulka polohy ložiska 42-44

Krycí plechy 45-46
Typy krycích plechů 45-46
Volba prodloužení dle výšky krycího plechu 46

Ovládání motorem 47-50
Typy motorů 47
Doporučený krouticí moment motorů 47
Volba umístění motoru 48
Stavební připravenost 48-49
Zapojení napájecího konektoru STAK 49
Schéma zapojení relé CCU223 50

Ovládání klikou 50-52
Délka kliky 51
Prodloužení 6 hranu kliky 51
Komponenty kliky 52
Převodovka 53
Standardní „nulová“ poloha převodovky 53
Posunutí převodovky 53

Doplňky 54
Spojky venkovních žaluzií 54
Servisní balíček pro venkovní žaluzie 54

Oboustranné naklápění lamel 55
Nastavení ložisek 55
Rozsah oboustranného naklápění 55

Produktové tolerance 56-57
Výrobní tolerance venkovních žaluzií 56-57
Výrobní rozměry - Standardní provedení 58
Výrobní rozměry - Provedení s lamelou navíc 58

Rejstřík dílů 59

Poznámky 60-62

Rejstřík změn 63

© LOMAX & Co s.r.o., technické změny vyhrazeny, všechny rozměry jsou v mm. 82-009 technické listy - VŽ 06/2021

Provedení

Rozdělení dle tvaru

Lamela C80	Lamela S93 s těsněním	Lamela Z93 / Z90 PRO s těsněním	Lamela Z70 s těsněním
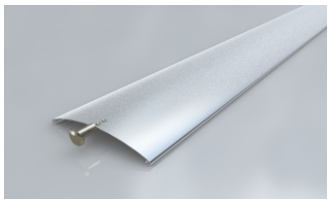	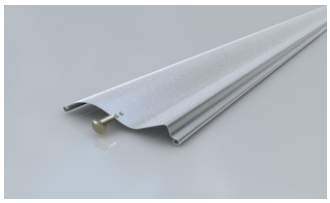	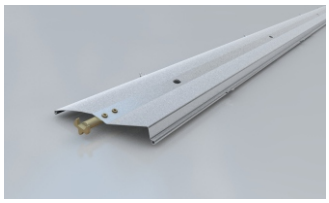	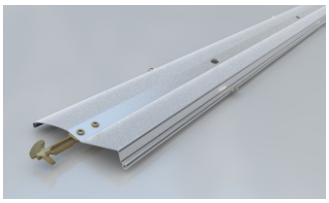
Silver 9006	Silver 9006	Silver 9006	Silver 9006
Dark silver 9007	Dark silver 9007	Dark silver 9007	Dark silver 9007
Bronze 780	Bronze 780	Bronze 780	Bronze 780
Anthracite 7016	Anthracite 7016	Anthracite 7016	Anthracite 7016
	Metalic grey 703	Metalic grey 703	Metalic grey 703
	Basalt grey 7012	Basalt grey 7012	
	Silver grey 7001	Silver grey 7001	
	White 9016	White 9016	
	Brown 8014	Brown 8014	

© LOMAX & Co s.r.o., technické změny vyhrazeny, všechny rozměry jsou v mm. 82-009 technické listy - VŽ 06/2021

Provedení lamel

e-mail: podpora@lomax.cz ▪ www.lomax.cz

Barevné provedení komponentů dle barvy lamel

Barva Lamely	Standard	Silver 9006	Dark silver 9007	Bronze 780	Anthracite 7016	Metalic grey 703	Basalt grey 7012	Silver grey 7001	White 9016	Brown 8014
		RAL 9006	RAL 9007	VSR 780	RAL 7016	DB 703	RAL 7012	RAL 7001	RAL 9016	RAL 8014
	Příplatek	RAL dle požadavku								
Lamelové těsnění		Šedá								
TexBand		Šedá								
Žebříček		Šedá								
Vodicí trn	Plastový (Pouze pro Z93)	Šedá	Černá	Černá	Černá	Černá	Černá	Šedá	Šedá	Černá
	Kovový	Zinková								
Vodicí lišta	Standard	Elox - stříbrný								
	Příplatek	RAL 9006	RAL 9007	Bronze SW205F	RAL 7016	DB 703	RAL 7012	RAL 7001	RAL 9016	RAL 8014
		barva dle požadavku								
Krytka vodicí lišty	Elox vod. lišta	Šedá								
	Lakovaná vod.lišta	Šedá	Černá	Černá	Černá	Černá	Černá	Šedá	Šedá	Černá
Držáky vodicíh lišt (dle vodicí lišty)	Standard	Elox - stříbrný								
	Příplatek	RAL 9006	RAL 9007	Bronze SW205F	RAL 7016	DB 703	RAL 7012	RAL 7001	RAL 9016	RAL 8014
		barva dle požadavku								
Držák lanka	Standard	Elox - stříbrný / RAL 9006								
	Příplatek	RAL 9006	RAL 9007	Bronze SW205F	RAL 7016	DB 703	RAL 7012	RAL 7001	RAL 9016	RAL 8014
		barva dle požadavku								
Držák lanka na parapet	Standard	Elox - stříbrný								
	Příplatek	RAL 9006	RAL 9007	Bronze SW205F	RAL 7016	DB 703	RAL 7012	RAL 7001	RAL 9016	RAL 8014
		barva dle požadavku								
Rohové držáky vodich lišt + jekl	Standard	Přírodní hliník								
	Příplatek	RAL 9006	RAL 9007	Bronze SW205F	RAL 7016	DB 703	RAL 7012	RAL 7001	RAL 9016	RAL 8014
		barva dle požadavku								
Spodní / dopadový profil	Standard	Elox - stříbrný								
	Příplatek	RAL 9006	RAL 9007	Bronze SW205F	RAL 7016	DB 703	RAL 7012	RAL 7001	RAL 9016	RAL 8014
Krytky spodního profilu	Elox spod. profil	Šedá								
	Lak. spod. profil	Šedá	Černá	Černá	Černá	Černá	Černá	Šedá	Šedá	Černá
Krycí plechy Bočnice Spojky	Standard	Přírodní hliník								
	Příplatek	RAL 9006	RAL 9007	Bronze SW205F	RAL 7016	DB 703	RAL 7012	RAL 7001	RAL 9016	RAL 8014
		barva dle požadavku								

- Těsnicí guma na lamelách Z93, Z90 PRO, S93 a Z70 je vždy v barvě světle šedá.
- Těsnicí guma na lamelách Z93, Z90 PRO, S93 a Z70 je UV stabilní, tím je zaručena její delší životnost a barevná stálost.
- Lakování lamel je prováděno v hladkém provedení. Pouze Metalic Grey 703 je v lesklém provedení.

Možnosti dodatečného lakování

- Lamely C80, S93, Z93, Z90 PRO, Z70 nelze dodatečně lakovat. Nestandardní barevné provedení je nutné konzultovat s obchodním oddělením.
- Lakování komponentů žaluzií je prováděno odlišnou technologií, než je použita při lakování lamel - může tedy dojít k drobné odchylce odstínu.

© LOMAX & Co s.r.o., technické změny vyhrazeny, všechny rozměry jsou v mm. 82-009 technické listy - VŽ 06/2021

Označení výrobku CE

- Všechny venkovní žaluzie firmy Lomax & Co s.r.o. splňují požadavky definované normou ČSN EN 13659+A1.

LOMAX & Co s.r.o.	Číslo zakázky: ……
691 08, Bořetice č. p. 417, Česká Republika	Objednací rozměr: Výška x Šířka mm
Venkovní žaluzie C80 / S93 / Z93 / Z70	Odolnost proti zatížení větrem
Ochrana před oslněním jako venkovní clona	(montáž do / před otvor): Třída ….. / …..
POV: 143……, 20…. CE	Přídavný tepelný odpor ΔR: ….. m² * K/W
EN 13659:2004+A1:2008	Celkový činitel prostupu sluneční energie g_{tot}: …..

- Třída odolnosti proti zatížení větrem pro konkrétní typ venkovní žaluzie je uvedena v sekci odolnosti venkovních žaluzií proti zatížení větrem na str. 8-11.

- Přídavný tepelný odpor *ΔR* je uveden v tabulce na str. 12.

- Celkový činitel prostupu sluneční energie g_{tot} je uveden v tabulce propustnost sluneční energie a světla na str. 13.

Odolnosti proti zatížení větrem

- U venkovních žaluzií, s uvedenými šířkami a výškami, průhyby při zatížení od oboustranného tlaku větru pro deklarované třídy nezpůsobují trvalé deformace, negativně neovlivňují funkčnost sestavy a nevytváří riziko uvolnění z vodicích prvků.

- Uvedené technické třídy odolnosti proti zatížení větrem, resp. rychlosti větru, jsou platné pro výrobek ve spuštěném a uzavřeném stavu a za předpokladu, že vítr působí kolmo na rovinu venkovní žaluzie s minimálním dynamickým účinkem.

- Pro určení požadované třídy odolnosti proti větru je nutné:
  - Určit kategorii terénu, viz tabulka vliv terénu na str. 7.
  - Dle dané země a oblasti stanovit třídu větru (rychlost větru), viz povětrnostní mapa dané země a tabulka třídy větru na str. 7.
  - Znát montážní výšku venkovní žaluzie a to od okolního terénu.
  - Na základě těchto skutečností určíme doporučenou technickou třídu odolnosti proti větru, viz tabulka Doporučené třídy odolnosti proti větru na str. 7.
  - Doporučená třída odolnosti proti větru by neměla být větší, než je třída odolnosti proti větru dané venkovní žaluzie.

- Při překročení technické třídy odolnosti proti větru dané venkovní žaluzie ji doporučujeme vytáhnout a dále s ní nemanipulovat, aby nedošlo k jejímu poškození.

© LOMAX & Co s.r.o., technické změny vyhrazeny, všechny rozměry jsou v mm. 82-009 technické listy - VŽ 06/2021

Označení výrobku CE

Určení doporučené třídy odolnosti proti zatížení větrem

- Pro správné určení doporučené třídy odolnosti proti větru je nutné znát a určit tyto tři parametry:
  - Kategorii terénu.
  - Třídu větru.
  - Výšku instalace.

Kategorie terénu

Kategorie terénu	Popis kategorie		Kategorie terénu	Popis kategorie	
I	Rozbouřené otevřené moře, jezera do vzdálenosti nejméně 5 km proti směru větru a rovná krajina bez překážek		III	Předměstské nebo průmyslové oblasti a souvislé lesy	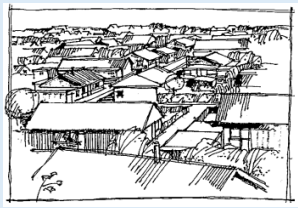
II	Zemědělská půda s hraničními živými ploty, náhodné malé zemědělské stavby, domy a stromy	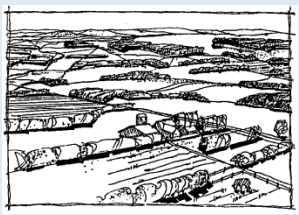	IV	Městské oblasti, ve kterých je nejméně 15% povrchu pokryto stavbami, jejichž průměrná výška je větší než 15 m	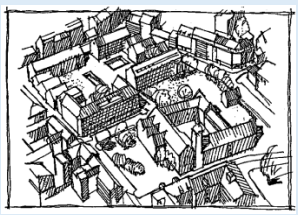

Třída větru

1	22,5 m/s	2	25 m/s	3	27,5 m/s	4	30 m/s	5	36 m/s

- Viz povětrnostní mapa dané země.
- Pro Českou republiku platí mapa uvedená v normě ČSN EN 1991-1-4 ed. 2.

Doporučené třídy odolnosti proti zatížení větrem

	Montážní výška instalace														
	≥ 6 m					≥ 18 m					≥ 28 m				
	Třída větru					Třída větru					Třída větru				
Kategorie terénu	1	2	3	4	5	1	2	3	4	5	1	2	3	4	5
I	3	4	4	4	5	4	4	4	5	6	4	4	5	5	6
II	3	3	4	4	5	3	4	4	4	5	4	4	4	5	5
III	1	3	2	3	4	2	2	3	3	4	2	3	3	4	4
IV	1	1	2	3	4	1	1	2	3	4	1	2	3	3	4

	Montážní výška instalace									
	≥ 50 m					≥ 100 m				
	Třída větru					Třída větru				
Kategorie terénu	1	2	3	4	5	1	2	3	4	5
I	4	4	5	5	6	4	5	5	5	6
II	4	4	5	5	6	4	4	5	5	6
III	3	3	4	4	5	3	4	4	5	5
IV	2	3	3	4	4	3	3	4	4	5

© LOMAX & Co s.r.o., technické změny vyhrazeny, všechny rozměry jsou v mm. 82-009 technické listy - VŽ 06/2021

Označení výrobku CE

Odolnosti venkovních žaluzií proti zatížení větrem dle typu (tvaru) lamel, vedení a instalace venkovní žaluzie

Instalace do stavebního otvoru - Vedení v lištách

Venkovní žaluzie C80	Šířka ≤								Technická specifikace
	2000 mm	3000 mm	4000 mm	4500 mm	5000 mm	5500 mm	5800 mm	6000 mm	
Výška ≤ 6000 mm	4	3	2	1	0	0	0	0	EN 13659
	7	6	5	4	3	2	1	0	Beaufort
	61 km/h	49 km/h	38 km/h	28 km/h	19 km/h	11 km/h	5 km/h	1 km/h	Max. rychlost větru

Venkovní žaluzie S93	Šířka ≤								Technická
	2000 mm	3000 mm	4000 mm	4500 mm	5000 mm	5500 mm	5800 mm	6000 mm	specifikace
Výška ≤ 6000 mm	6	5	4	3	2	1	0	0	EN 13659
	9	8	7	6	5	4	3	2	Beaufort
	90 km/h	74 km/h	61 km/h	49 km/h	38 km/h	28 km/h	19 km/h	11 km/h	Max. rychlost větru

Venkovní žaluzie Z93	Šířka ≤								Technická specifikace
	1000 mm	2000 mm	3000 mm	4000 mm	4500 mm	5000 mm	5500 mm	6000 mm	
Výška ≤ 6000 mm	4	3	2	1	0	0	0	0	EN 13659
	7	6	5	4	3	2	1	0	Beaufort
	61 km/h	49 km/h	38 km/h	28 km/h	19 km/h	11 km/h	5 km/h	1 km/h	Max. rychlost větru

Venkovní žaluzie Z90 PRO	Šířka ≤								Technická specifikace
	1000 mm	2000 mm	3000 mm	4000 mm	4500 mm	5000 mm	5500 mm	6000 mm	
Výška ≤ 6000 mm	6	5	4	3	2	1	0	0	EN 13659
	9	8	7	6	5	4	3	2	Beaufort
	90 km/h	74 km/h	61 km/h	49 km/h	38 km/h	28 km/h	19 km/h	11 km/h	Max. rychlost větru

Venkovní žaluzie Z70	Šířka ≤								Technická specifikace
	1000 mm	2000 mm	3000 mm	4000 mm	4500 mm	5000 mm	5500 mm	6000 mm	
Výška ≤ 6000 mm	6	5	4	3	2	1	0	0	EN 13659
	9	8	7	6	5	4	3	2	Beaufort
	90 km/h	74 km/h	61 km/h	49 km/h	38 km/h	28 km/h	19 km/h	11 km/h	Max. rychlost větru

Venkovní žaluzie Z70 oboustranné čepování	Šířka ≤							Technická specifikace
	2000 mm	3000 mm	4000 mm	4500 mm	5000 mm	5500 mm	6000 mm	
Výška ≤ 6000 mm	6	5	4	3	2	1	0	EN 13659
	9	8	7	6	5	4	3	Beaufort
	90 km/h	74 km/h	61 km/h	49 km/h	38 km/h	28 km/h	19 km/h	Max. rychlost větru

© LOMAX & Co s.r.o., technické změny vyhrazeny, všechny rozměry jsou v mm. 82-009 technické listy - VŽ 06/2021

Označení výrobku CE

e-mail: podpora@lomax.cz ▪ www.lomax.cz

Instalace před stavební otvor - Vedení v lištách

Venkovní žaluzie C80	Šířka ≤								Technická specifikace
	1000 mm	2000 mm	3000 mm	4000 mm	4500 mm	5000 mm	5500 mm	6000 mm	
Výška ≤ 6000 mm	4	3	2	1	0	0	0	0	EN 13659
	7	6	5	4	3	2	1	0	Beaufort
	61 km/h	49 km/h	38 km/h	28 km/h	19 km/h	11 km/h	5 km/h	1 km/h	Max. rychlost větru

Venkovní žaluzie S93	Šířka ≤								Technická specifikace
	800 mm	2000 mm	3000 mm	4000 mm	4500 mm	5000 mm	5500 mm	6000 mm	
Výška ≤ 6000 mm	5	4	3	2	1	0	0	0	EN 13659
	8	7	6	5	4	3	2	1	Beaufort
	74 km/h	61 km/h	49 km/h	38 km/h	28 km/h	19 km/h	11 km/h	5 km/h	Max. rychlost větru

Venkovní žaluzie Z93	Šířka ≤								Technická specifikace
	800 mm	1000 mm	2000 mm	3000 mm	4000 mm	4500 mm	5000 mm	6000 mm	
Výška ≤ 6000 mm	4	3	2	1	0	0	0	0	EN 13659
	7	6	5	4	3	2	1	0	Beaufort
	61 km/h	49 km/h	38 km/h	28 km/h	19 km/h	11 km/h	5 km/h	1 km/h	Max. rychlost větru

Venkovní žaluzie Z90 PRO	Šířka ≤								Technická specifikace
	800 mm	1000 mm	2000 mm	3000 mm	4000 mm	4500 mm	5000 mm	6000 mm	
Výška ≤ 6000 mm	5	4	3	2	1	0	0	0	EN 13659
	8	7	6	5	4	3	2	1	Beaufort
	74 km/h	61 km/h	49 km/h	38 km/h	28 km/h	19 km/h	11 km/h	5 km/h	Max. rychlost větru

Venkovní žaluzie Z70	Šířka ≤								Technická specifikace
	800 mm	2000 mm	3000 mm	4000 mm	4500 mm	5000 mm	5500 mm	5800 mm	
Výška ≤ 6000 mm	5	4	3	2	1	0	0	0	EN 13659
	8	7	6	5	4	3	2	1	Beaufort
	74 km/h	61 km/h	49 km/h	38 km/h	28 km/h	19 km/h	11 km/h	5 km/h	Max. rychlost větru

Venkovní žaluzie Z70 oboustranné čepování	Šířka ≤								Technická specifikace
	1000 mm	2000 mm	3000 mm	4000 mm	4500 mm	5000 mm	5500 mm	5800 mm	
Výška ≤ 6000 mm	6	5	4	3	2	1	0	0	EN 13659
	9	8	7	6	5	4	3	2	Beaufort
	90 km/h	74 km/h	61 km/h	49 km/h	38 km/h	28 km/h	19 km/h	11 km/h	Max. rychlost větru

© LOMAX & Co s.r.o., technické změny vyhrazeny, všechny rozměry jsou v mm. 82-009 technické listy - VŽ 06/2021

Označení výrobku CE

e-mail: podpora@lomax.cz ▪ www.lomax.cz

Instalace do stavebního otvoru - Vedení lankem

Venkovní žaluzie C80		Šířka ≤								Technická specifikace
		800 mm	2000 mm	3000 mm	4000 mm	4500 mm	4800 mm	5500 mm	6000 mm	
Výška ≤	5000 mm	1	0	0	0	0	0	0	0	EN 13659
		4	3	1	0	0	0	0	0	Beaufort
		28 km/h	19 km/h	5 km/h	1 km/h	1 km/h	1 km/h	1 km/h	1 km/h	Max. rychlost větru
	4000 mm	2	1	0	0	0	0	0	0	EN 13659
		5	4	3	2	1	0	0	0	Beaufort
		38 km/h	28 km/h	19 km/h	11 km/h	5 km/h	1 km/h	1 km/h	1 km/h	Max. rychlost větru
	2500 mm	3	2	1	0	0	0	0	0	EN 13659
		6	5	4	3	2	1	0	0	Beaufort
		49 km/h	38 km/h	28 km/h	19 km/h	11 km/h	5 km/h	1 km/h	1 km/h	Max. rychlost větru

Venkovní žaluzie S93		Šířka ≤								Technická specifikace
		800 mm	2000 mm	3000 mm	4000 mm	4500 mm	4800 mm	5500 mm	6000 mm	
Výška ≤	5000 mm	1	0	0	0	0	0	0	0	EN 13659
		4	3	2	1	0	0	0	0	Beaufort
		28 km/h	19 km/h	11 km/h	5 km/h	1 km/h	1 km/h	1 km/h	1 km/h	Max. rychlost větru
	4000 mm	2	1	0	0	0	0	0	0	EN 13659
		5	4	3	2	1	0	0	0	Beaufort
		38 km/h	28 km/h	19 km/h	11 km/h	5 km/h	1 km/h	1 km/h	1 km/h	Max. rychlost větru
	2500 mm	3	2	1	0	0	0	0	0	EN 13659
		6	5	4	3	2	1	0	0	Beaufort
		49 km/h	38 km/h	28 km/h	19 km/h	11 km/h	5 km/h	1 km/h	1 km/h	Max. rychlost větru

Venkovní žaluzie Z93		Šířka ≤								Technická specifikace
		800 mm	2000 mm	3000 mm	4000 mm	4500 mm	4800 mm	5500 mm	6000 mm	
Výška ≤	5000 mm	1	0	0	0	0	0	0	0	EN 13659
		4	3	1	0	0	0	0	0	Beaufort
		28 km/h	19 km/h	5 km/h	1 km/h	1 km/h	1 km/h	1 km/h	1 km/h	Max. rychlost větru
	4000 mm	2	1	0	0	0	0	0	0	EN 13659
		5	4	3	2	1	0	0	0	Beaufort
		38 km/h	28 km/h	19 km/h	11 km/h	5 km/h	1 km/h	1 km/h	1 km/h	Max. rychlost větru
	2500 mm	3	2	1	0	0	0	0	0	EN 13659
		6	5	4	3	2	1	0	0	Beaufort
		49 km/h	38 km/h	28 km/h	19 km/h	11 km/h	5 km/h	1 km/h	1 km/h	Max. rychlost větru

Venkovní žaluzie Z90 PRO		Šířka ≤								Technická specifikace
		800 mm	2000 mm	3000 mm	4000 mm	4500 mm	4800 mm	5500 mm	6000 mm	
Výška ≤	5000 mm	1	0	0	0	0	0	0	0	EN 13659
		4	3	1	0	0	0	0	0	Beaufort
		28 km/h	19 km/h	5 km/h	1 km/h	1 km/h	1 km/h	1 km/h	1 km/h	Max. rychlost větru
	4000 mm	2	1	0	0	0	0	0	0	EN 13659
		5	4	3	2	1	0	0	0	Beaufort
		38 km/h	28 km/h	19 km/h	11 km/h	5 km/h	1 km/h	1 km/h	1 km/h	Max. rychlost větru
	2500 mm	3	2	1	0	0	0	0	0	EN 13659
		6	5	4	3	2	1	0	0	Beaufort
		49 km/h	38 km/h	28 km/h	19 km/h	11 km/h	5 km/h	1 km/h	1 km/h	Max. rychlost větru

Venkovní žaluzie Z70		Šířka ≤								Technická specifikace
		800 mm	2000 mm	3000 mm	4000 mm	4500 mm	4800 mm	5500 mm	6000 mm	
Výška ≤	5000 mm	1	0	0	0	0	0	0	0	EN 13659
		4	3	1	0	0	0	0	0	Beaufort
		28 km/h	19 km/h	5 km/h	1 km/h	1 km/h	1 km/h	1 km/h	1 km/h	Max. rychlost větru
	4000 mm	2	1	0	0	0	0	0	0	EN 13659
		5	4	3	2	1	0	0	0	Beaufort
		38 km/h	28 km/h	19 km/h	11 km/h	5 km/h	1 km/h	1 km/h	1 km/h	Max. rychlost větru
	2500 mm	3	2	1	0	0	0	0	0	EN 13659
		6	5	4	3	2	1	0	0	Beaufort
		49 km/h	38 km/h	28 km/h	19 km/h	11 km/h	5 km/h	1 km/h	1 km/h	Max. rychlost větru

© LOMAX & Co s.r.o., technické změny vyhrazeny, všechny rozměry jsou v mm. 82-009 technické listy - VŽ 06/2021

Označení výrobku CE

e-mail: podpora@lomax.cz ▪ www.lomax.cz

Instalace před stavební otvor - Vedení lankem

Venkovní žaluzie C80		Šířka ≤								Technickáspecifikace
		800 mm	2000 mm	3000 mm	4000 mm	4500 mm	4800 mm	5500 mm	6000 mm	
Výška ≤	5000 mm	1	0	0	0	0	0	0	0	EN 13659
		4	3	2	1	0	0	0	0	Beaufort
		28 km/h	19 km/h	11 km/h	5 km/h	1 km/h	1 km/h	1 km/h	1 km/h	Max. rychlost větru
	4000 mm	2	1	0	0	0	0	0	0	EN 13659
		5	4	3	2	1	0	0	0	Beaufort
		38 km/h	28 km/h	19 km/h	11 km/h	5 km/h	1 km/h	1 km/h	1 km/h	Max. rychlost větru
	2500 mm	3	2	1	0	0	0	0	0	EN 13659
		6	5	4	3	2	1	0	0	Beaufort
		49 km/h	38 km/h	28 km/h	19 km/h	11 km/h	5 km/h	1 km/h	1 km/h	Max. rychlost větru

Venkovní žaluzie S93		Šířka ≤								Technická specifikace
		800 mm	2000 mm	3000 mm	4000 mm	4500 mm	4800 mm	5500 mm	6000 mm	
Výška ≤	5000 mm	2	1	0	0	0	0	0	0	EN 13659
		5	4	3	2	1	0	0	0	Beaufort
		38 km/h	28 km/h	19 km/h	11 km/h	5 km/h	1 km/h	1 km/h	1 km/h	Max. rychlost větru
	4000 mm	3	2	1	0	0	0	0	0	EN 13659
		6	5	4	3	2	1	0	0	Beaufort
		49 km/h	38 km/h	28 km/h	19 km/h	11 km/h	5 km/h	1 km/h	1 km/h	Max. rychlost větru
	2500 mm	4	3	2	1	0	0	0	0	EN 13659
		7	6	5	4	3	2	1	0	Beaufort
		61 km/h	49 km/h	38 km/h	28 km/h	19 km/h	11 km/h	5 km/h	1 km/h	Max. rychlost větru

Venkovní žaluzie Z93		Šířka ≤								Technická specifikace
		800 mm	2000 mm	3000 mm	4000 mm	4500 mm	4800 mm	5500 mm	6000 mm	
Výška ≤	5000 mm	2	1	0	0	0	0	0	0	EN 13659
		5	4	3	2	1	0	0	0	Beaufort
		38 km/h	28 km/h	19 km/h	11 km/h	5 km/h	1 km/h	1 km/h	1 km/h	Max. rychlost větru
	4000 mm	3	2	1	0	0	0	0	0	EN 13659
		6	5	4	3	2	1	0	0	Beaufort
		49 km/h	38 km/h	28 km/h	19 km/h	11 km/h	5 km/h	1 km/h	1 km/h	Max. rychlost větru
	2500 mm	4	3	2	1	0	0	0	0	EN 13659
		7	6	5	4	3	2	1	0	Beaufort
		61 km/h	49 km/h	38 km/h	28 km/h	19 km/h	11 km/h	5 km/h	1 km/h	Max. rychlost větru

Venkovní žaluzie Z90 PRO		Šířka ≤								Technická specifikace
		800 mm	2000 mm	3000 mm	4000 mm	4500 mm	4800 mm	5500 mm	6000 mm	
Výška ≤	5000 mm	3	2	1	0	0	0	0	0	EN 13659
		6	5	4	3	2	1	0	0	Beaufort
		49 km/h	38 km/h	28 km/h	19 km/h	11 km/h	5 km/h	1 km/h	1 km/h	Max. rychlost větru
	4000 mm	4	3	2	1	0	0	0	0	EN 13659
		7	6	5	4	3	2	1	0	Beaufort
		61 km/h	49 km/h	38 km/h	28 km/h	19 km/h	11 km/h	5 km/h	1 km/h	Max. rychlost větru
	2500 mm	5	4	3	2	1	0	0	0	EN 13659
		8	7	6	5	4	3	2	1	Beaufort
		74 km/h	61 km/h	49 km/h	38 km/h	28 km/h	19 km/h	11 km/h	5 km/h	Max. rychlost větru

Venkovní žaluzie Z70		Šířka ≤								Technická specifikace
		800 mm	2000 mm	3000 mm	4000 mm	4500 mm	4800 mm	5500 mm	6000 mm	
Výška ≤	5000 mm	2	1	0	0	0	0	0	0	EN 13659
		5	4	3	2	1	0	0	0	Beaufort
		38 km/h	28 km/h	19 km/h	11 km/h	5 km/h	1 km/h	1 km/h	1 km/h	Max. rychlost větru
	4000 mm	3	2	1	0	0	0	0	0	EN 13659
		6	5	4	3	2	1	0	0	Beaufort
		49 km/h	38 km/h	28 km/h	19 km/h	11 km/h	5 km/h	1 km/h	1 km/h	Max. rychlost větru
	2500 mm	4	3	2	1	0	0	0	0	EN 13659
		7	6	5	4	3	2	1	0	Beaufort
		61 km/h	49 km/h	38 km/h	28 km/h	19 km/h	11 km/h	5 km/h	1 km/h	Max. rychlost větru

© LOMAX & Co s.r.o., technické změny vyhrazeny, všechny rozměry jsou v mm. 82-009 technické listy - VŽ 06/2021

Označení výrobku CE

Rozdělení síly větru dle Beaufortovy stupnice a třídy odolnosti větru

Třída odolnosti větru dle ČSN EN 13659	Tabulka Beaufortovy stupnice síly větru					
	Beaufortův stupeň	Rychlost větru		Tlak větru (měřeno v 10 m)	Typ větru	Charakteristika větru
Třída		[m/s]	[km/h]	[kg/m²]		
0	0	0 - 0,2	0 - 1	0	bezvětří	Kouř stoupá svisle vzhůru.
0	1	0,3 - 1,5	1 - 5	0,00 - 0,10	vánek	Kouř už nestoupá úplně svisle, korouhev nereaguje.
0	2	1,6 - 3,3	6 - 11	0,20 - 0,60	větřík	Vítr je cítit ve tváři, listí šelestí, korouhev se pohybuje.
0	3	3,4 - 5,4	12 - 19	0,70 - 1,80	slabý vítr	Listy a větvičky v pohybu, vítr napíná prapory.
1	4	5,5 - 7,9	20 - 28	1,90 - 3,90	mírný vítr	Vítr zvedá prach a papíry, pohybuje větvičkami a slabšími větvemi.
2	5	8,0 - 10,7	29 - 38	4,00 - 7,20	čerstvý vítr	Hýbe listnatými keři, malé stromky se ohýbají.
3	6	10,8 - 13,8	39 - 49	7,30 - 11,90	silný vítr	Pohybuje silnějšími větvemi, telegrafní dráty sviští, používání deštníku se stává obtížným.
4	7	13,9 - 17,1	50 - 61	12,00 - 18,30	mírný vichr	Pohybuje celými stromy, chůze proti větru obtížná.
5	8	17,2 - 20,7	62 - 74	18,40 - 26,80	čerstvý vichr	Láme větve, vzpřímená chůze proti větru je již nemožná.
6	9	20,8 - 24,4	75 - 88	26,90 - 37,30	silný vichr	Vítr působí menší škody na stavbách (strhává komíny, tašky ze střechy).
-	10	24,5 - 28,4	89 - 102	37,40 - 50,50	plný vichr	Na pevnině se vyskytuje zřídka, vyvrací stromy a ničí domy.
-	11	28,5 - 32,6	103 - 117	50,60 - 66,50	vichřice	Rozsáhlé zpustošení plochy.
-	12	32,7 a více	118 a více	66,60 a více	orkán	Ničivé účinky odnáší domy, pohybuje těžkými hmotami.

Přídavný tepelný odpor ΔR

	Přídavný tepelný odpor ΔR	Odpovídající tloušťka polystyrenu
	[m².K / W]	[mm]
C80	0,08	3
S93	0,08	3
Z93	0,08	3
Z90 PRO	0,08	3
Z70	0,08	3

- *Uvedená tloušťka polystyrenu je pouze informativní a slouží pouze pro přibližnou představu velikosti přídavného tepelného odporu ΔR.*

- Vypočtené hodnoty *ΔR* dle EN ISO 10077-1, na základě průvzdušnosti stanovené podle EN 13125.

© LOMAX & Co s.r.o., technické změny vyhrazeny, všechny rozměry jsou v mm. 82-009 technické listy - VŽ 06/2021

Označení výrobku CE

Propustnost sluneční energie a světla dle barevného provedení lamel

Venkovní žaluzie Stav: Zavřená	Propustnost [%]	Odrazivost [%]	Pohltivost [%]	Celkový činitel prostupu sluneční energie [%]	Redukční součinitel (dle ČSN EN 14501) [%]
	τ_e	ρ_e	α_e	g_{tot}	F_c
Anthracite 7016	0	16,9	83,1	8,3	13,9
Brown 8014	0	8,2	91,8	9,1	15,2
Silver 9006	0	59,9	40,1	4,6	7,7
Dark silver 9007	0	37,9	62,1	6,5	10,9
Metalic grey 703	0	21,9	78,1	7,9	13,2
Basalt grey 7012	0	22,3	77,7	7,9	13,2
Silver grey 7001	0	29,1	70,9	7,3	12,2
White 9016	0	75,6	24,4	3,2	5,4
Bronze 780	0	22,1	77,9	7,9	13,2

Venkovní žaluzie Stav: Naklopení 45°	Propustnost [%]	Odrazivost [%]	Pohltivost [%]	Celkový činitel prostupu sluneční energie [%]	Redukční součinitel (dle ČSN EN 14501) [%]
	τ_{e45}	ρ_{e45}	α_{e45}	g_{tot45}	F_c
Anthracite 7016	0	16,9	83,1	9,8	16,3
Brown 8014	0	8,2	91,8	9,6	16,1
Silver 9006	0	59,9	40,1	10,7	17,8
Dark silver 9007	0	37,9	62,1	10,2	17
Metalic grey 703	0	21,9	78,1	9,9	16,5
Basalt grey 7012	0	22,3	77,7	9,9	16,5
Silver grey 7001	0	29,1	70,9	10	16,7
White 9016	0	75,6	24,4	11	18,3
Bronze 780	0	22,1	77,9	9,9	16,5

- Vypočtené hodnoty prostupu tepla g_{tot} dle ČSN EN 13363-1+A1 a stínicího součinitele F_c dle ČSN EN 14501.
- Pro výpočet byl použit součinitel prostupu tepla U_g = 1,2 W/m^{2}K a činitel prostupu sluneční energie zasklení g = 59%.
- V případě potřeby přesného výpočtu s použitím výplně okenního otvoru s rozdílným součinitelem prostupu tepla U_g a činitelem prostupu sluneční energie zasklení g je možné použít webovou kalkulačku uvedenou pod tímto odkazem: http://www.svst.cz/kalkulacka-fc.html .

Základní technické specifikace

Mezní rozměry a technické limity

Typ venkovní žaluzie	Ovládání	Samostatná venkovní žaluzie							Spojené venkovní žaluzie		
		Šířka				Výška		Plocha	Šířka		Plocha
		VL Přiznaná	VL Zapuštěná	Lanko	Všechny typy vedení				Ovládání v kraji	Ovládání uprostřed	
		min			max	min	max	max	max	max	max
		[mm]			[mm]	[mm]	[mm]	[m²]	[m]	[m]	[m²]
C80	Klika	490			4400	300	5000	8	7	8	8
	Motor S	510	475	525				20		12	34
	Motor G	540	505	555							
S93	Klika	490			4600			8		8	8
	Motor S	510	475	525				20		12	34
	Motor G	540	505	555							
Z93	Klika	490			5800			8		8	8
	Motor S	510	475	525				20		12	34
	Motor G	540	505	555							
Z90 PRO	Klika	490			5800			8		8	8
	Motor S	520	485	525				20		12	34
	Motor G	550	515	555							
Z70	Klika	480	450		4500			8		8	8
	Motor S	520	475	525				20		12	34
	Motor G	550	505	555							
VL - Vodicí lišta / Motor S - Motor Somfy / Motor G - Motor Geiger											

- Maximální plochu venkovní žaluzie doporučujeme volit dle třídy odolnosti venkovní žaluzie proti zatížení větrem. Pro venkovní použití je optimální technická třída odolnosti proti zatížení větrem 3 a více.

- Venkovní žaluzie, u kterých jsou překročeny minimální či maximální garantované rozměry, mohou mít odlišné vlastnosti, a to především tyto: těžší ovládání, zhoršené dovírání lamel, větší průhyb lamel, šikmý chod venkovní žaluzie, sníženou odolnost proti větru. Nadlimitní rozměry musí být konzultovány s technickým oddělením.

- U přímého spojení lze spojovat maximálně 3 ks venkovních žaluzií.

- U spojení 90° nebo 45° lze spojovat maximálně 2 ks venkovních žaluzií.

- U spojených venkovních žaluzií dochází k odchylce naklopení lamel jedné venkovní žaluzie vůči druhé max. 20°.

- Dle plochy venkovní žaluzie je nutné zvolit také patřičný výkon motoru. Přehled typů motorů je na str. 47.

- Při použití úhlových spojek pro spojené venkovní žaluzie je nutné použít motor s větším výkonem. Pro správnou volbu motoru je obecně možné uvažovat navýšení výkonu o 25%.

- Při ovládání motorem je doporučeno umístit motor do středu venkovní žaluzie. Respektive, do středu sestavy spojené venkovní žaluzie.

© LOMAX & Co s.r.o., technické změny vyhrazeny, všechny rozměry jsou v mm. 82-009 technické listy - VŽ 06/2021

Vyměření venkovní žaluzie

Návod na vyměření venkovní žaluzie

- Šířku i výšku venkovní žaluzie měříme vždy minimálně ve třech místech.
- Objednací rozměr výšky venkovní žaluzie je vždy nejmenší naměřená hodnota (po odečtení hodnot X a Y).
- **Přiznané vodicí lišty** - Objednací rozměr šířky venkovní žaluzie je vždy nejmenší naměřená hodnota.
- **Zapuštěné vodicí lišty** - Objednací rozměr šířky venkovní žaluzie je průměrnou naměřenou hodnotou. Rozdíl nejmenší a největší šířky nesmí být příliš velký a je nutné brát v potaz montážní vůle a tolerance výrobku.
- Pokud nejsou stěny stavebního otvoru vzájemně kolmé je nutné tuto skutečnost zohlednit při měření.
- Příklady správného zaměření šířky a výšky venkovní žaluzie:

Čelní pohled

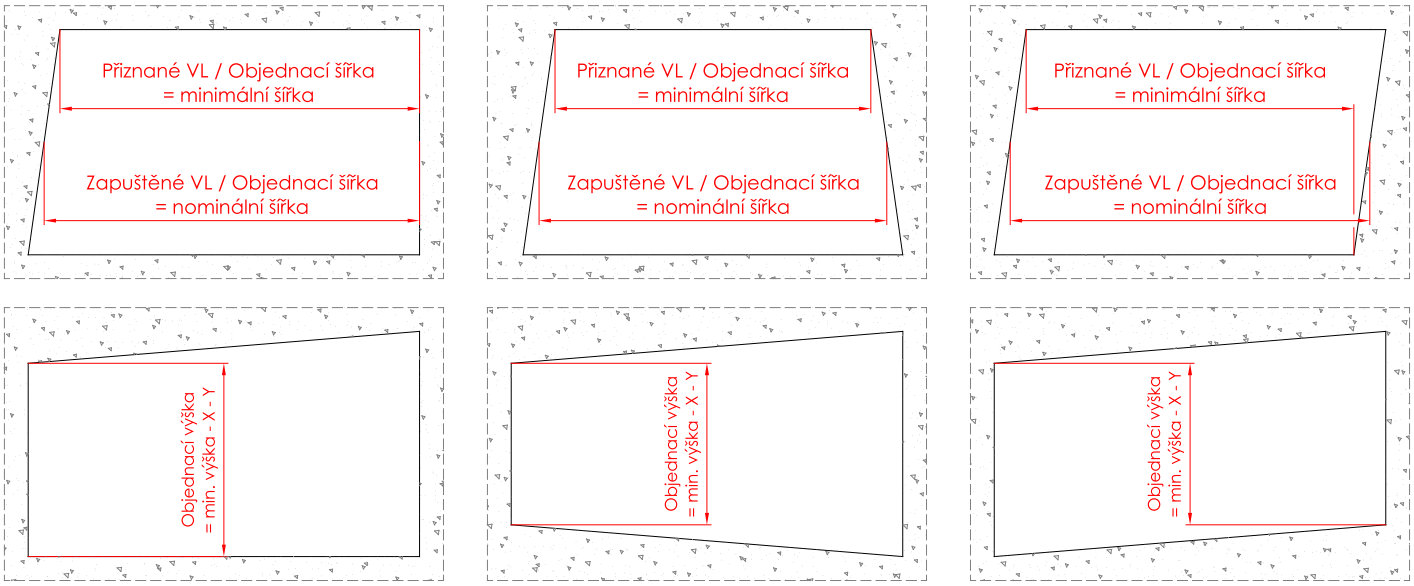

Půdorys

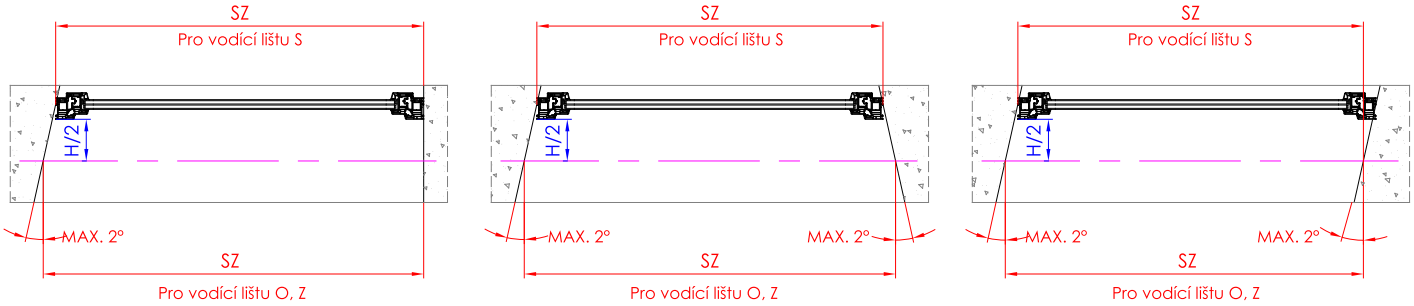

- Zásadně zaměřujeme až po osazení stavebního otvoru rámem nebo oknem, až je dokončeno venkovní i vnitřní ostění, a to včetně parapetů.
- V případě ovládání klikou je délka horního profilu závislá na posunutí převodovky. Poloha převodovky v horním profilu venkovní žaluzie závisí na konkrétním osazení rámu okna nebo ostění.
- Orientace venkovní žaluzie (levá a pravá strana) se určuje vždy při pohledu z interiéru.
- Pozor! Venkovní žaluzie nelze zužovat!

© LOMAX & Co s.r.o., technické změny vyhrazeny, všechny rozměry jsou v mm. 82-009 technické listy - VŽ 06/2021

Vyměření venkovní žaluzie

Venkovní žaluzie s přiznanými vodicími lištami

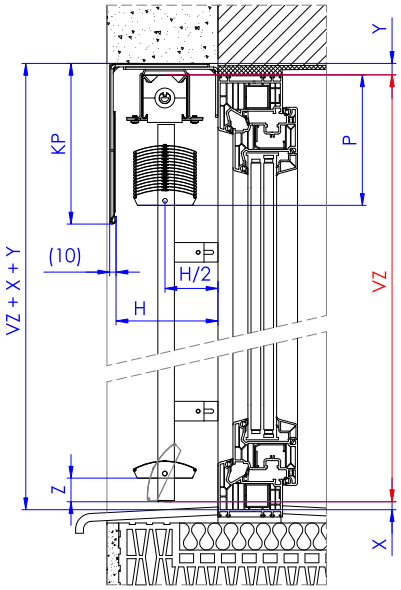

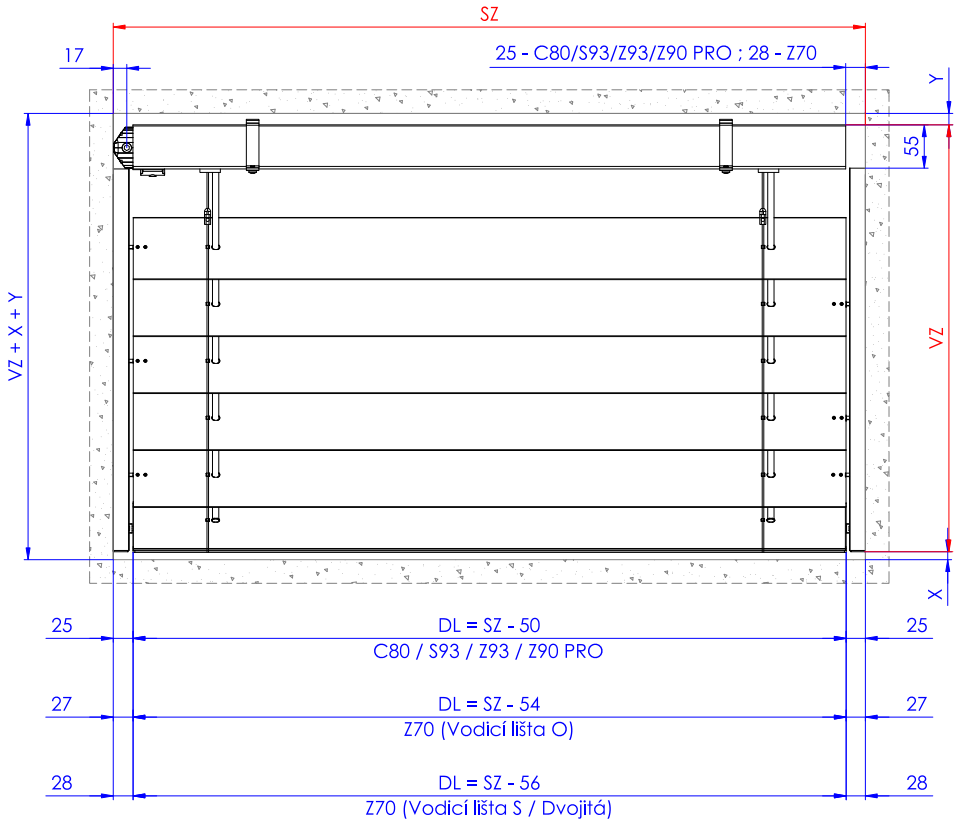

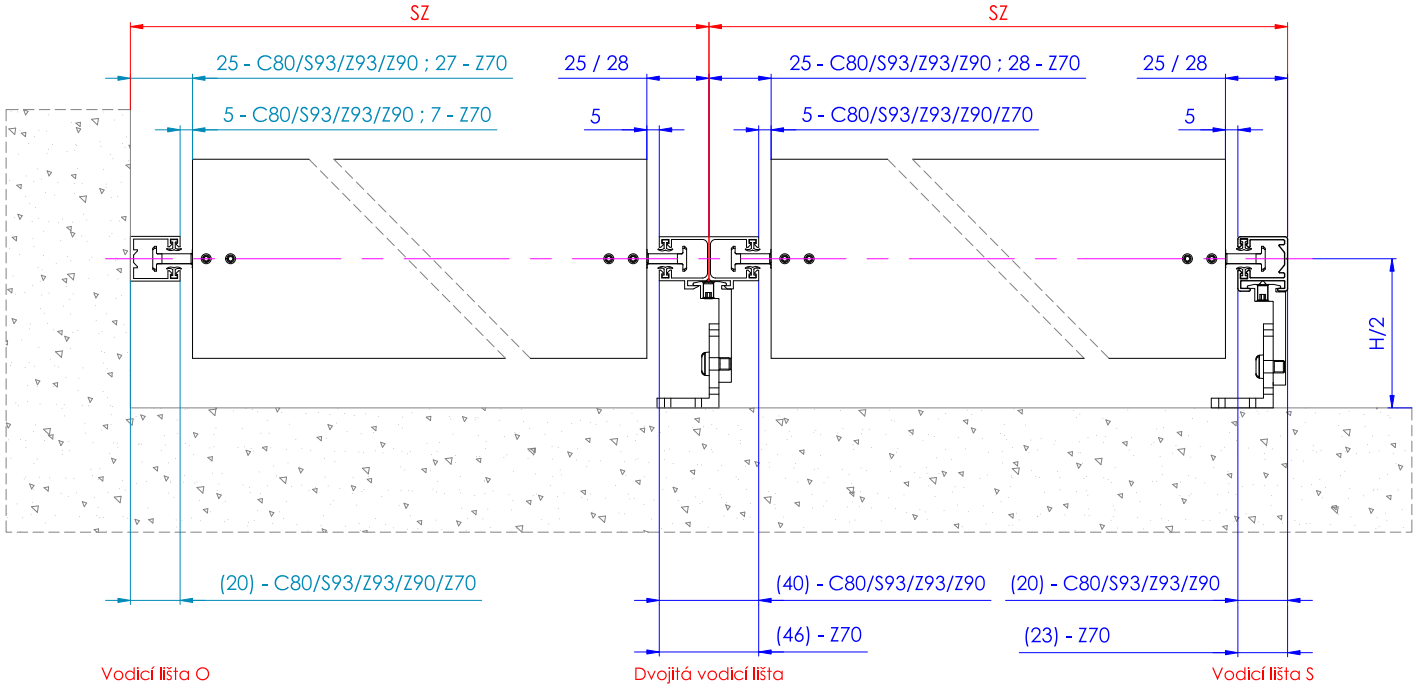

- **Objednací šířku** venkovní žaluzie doporučujeme vyměřit tak, aby z každé strany vznikla montážní vůle 2,5 mm.

© LOMAX & Co s.r.o., technické změny vyhrazeny, všechny rozměry jsou v mm. 82-009 technické listy - VŽ 06/2021

Vyměření venkovní žaluzie

Venkovní žaluzie se zapuštěnými vodicími lištami

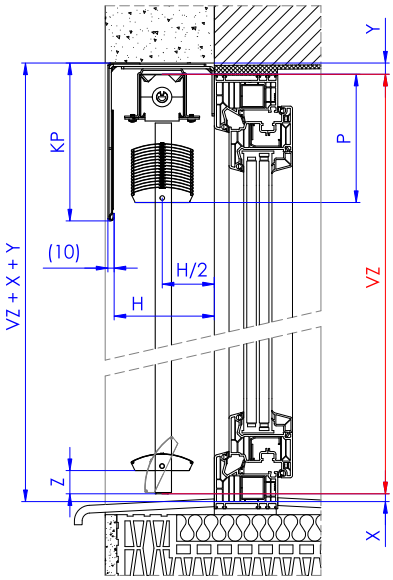

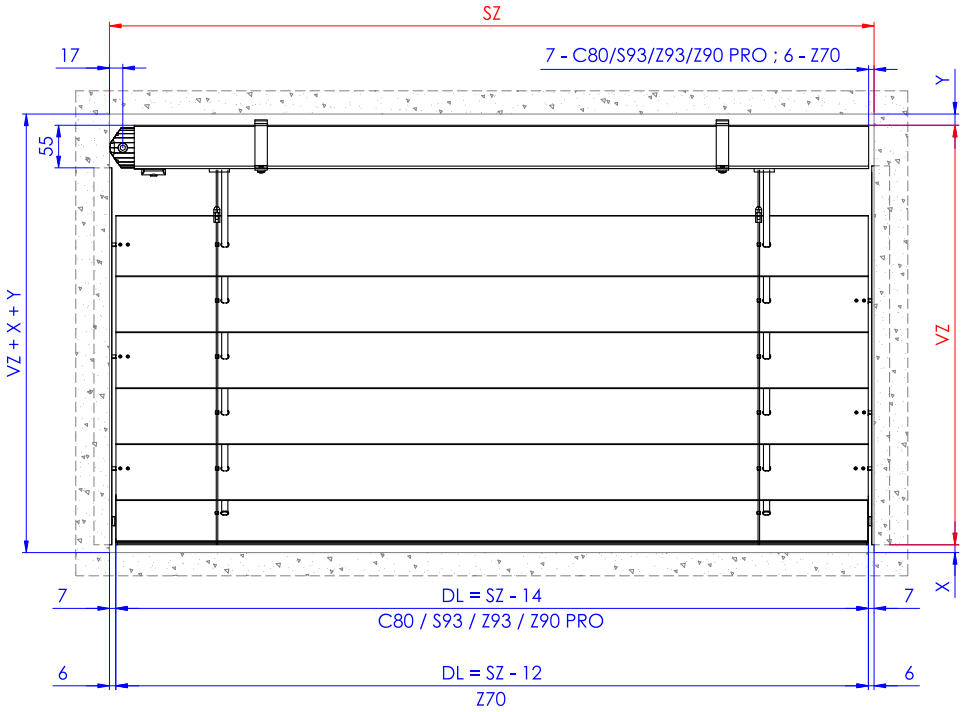

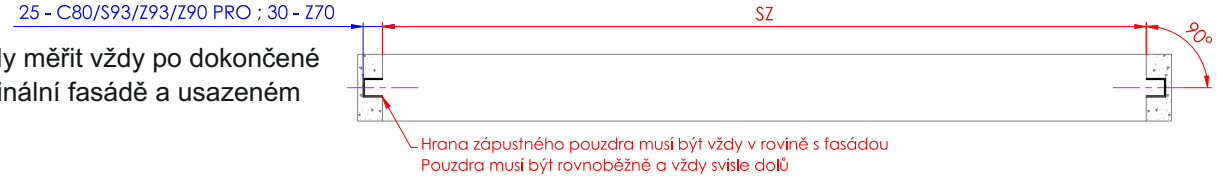

- Žaluzii vždy měřit vždy po dokončené přípravě, finální fasádě a usazeném parapetu.

- Délka dodávaných pouzder pro montáž přípravy je o 55 mm kratší než je objednací výška žaluzie.

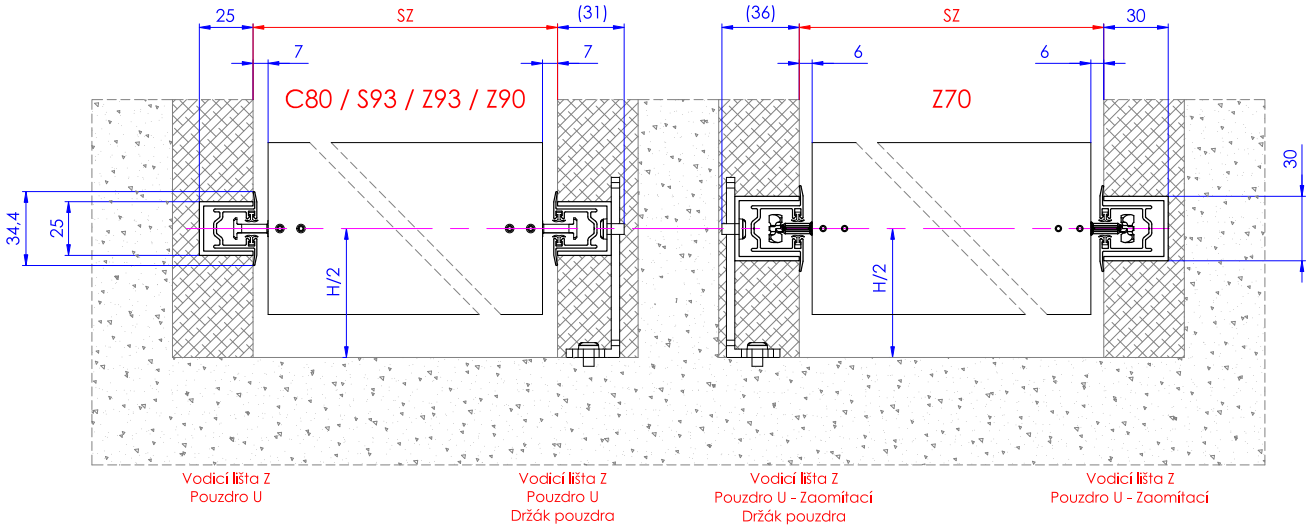

- Vodicí lišta Z je předvrtána a z důvodu montáže při délce nad 500 mm rozdělena na 2 kusy, viz nákres. Lišta je spojena plastovým vedením (kedrem).

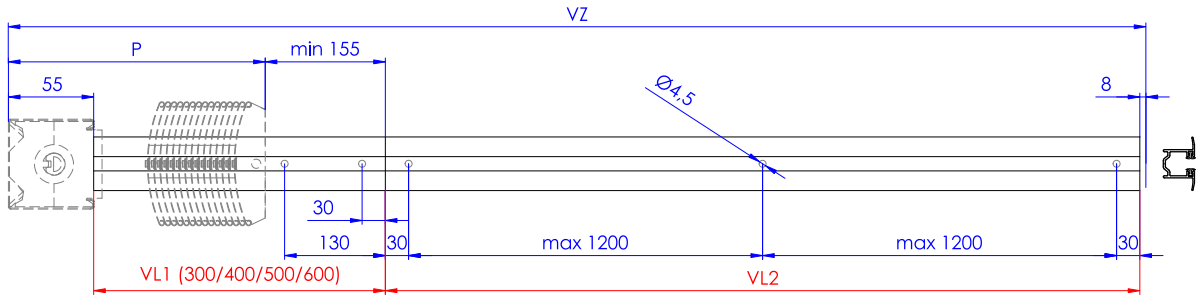

© LOMAX & Co s.r.o., technické změny vyhrazeny, všechny rozměry jsou v mm. 82-009 technické listy - VŽ 06/2021

Vyměření venkovní žaluzie

Venkovní žaluzie vedené lankem

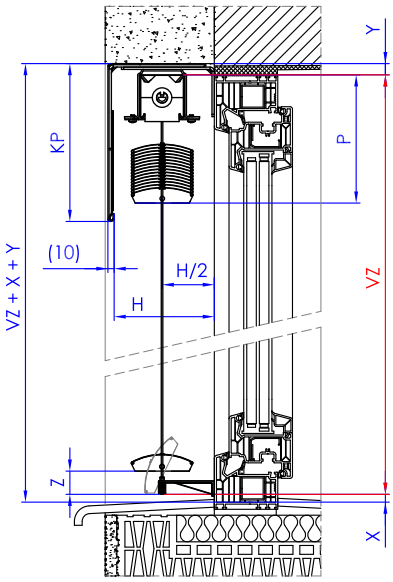

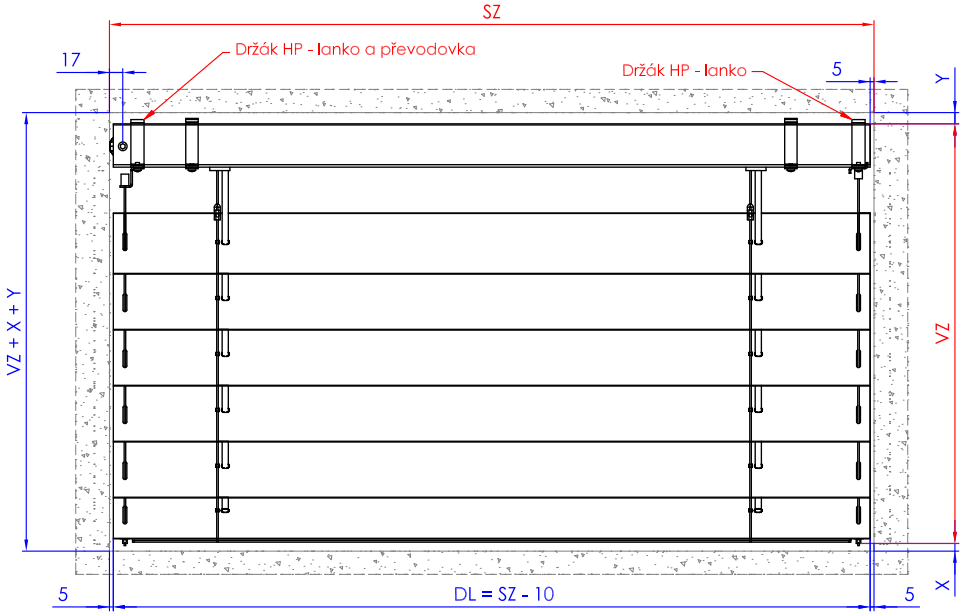

Pozor!
U venkovních žaluzií typu S93, Z93, Z90 PRO a Z70 vedení lankem způsobuje nedovření

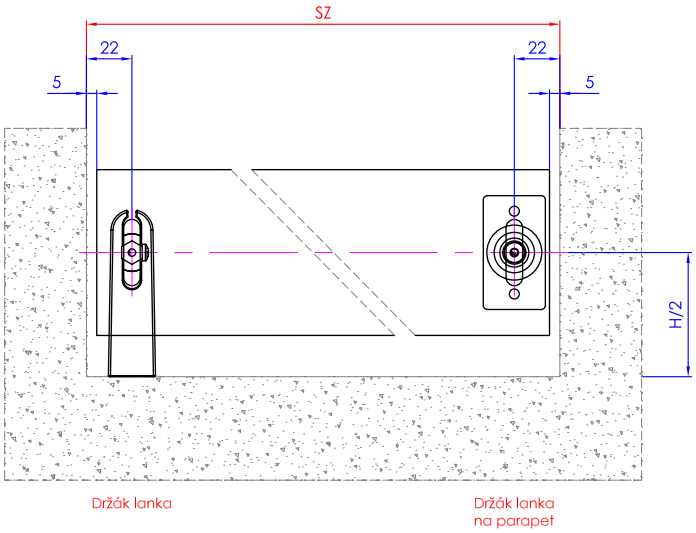

- Délka dodávaných lanek je o 100 mm delší než je objednací výška žaluzie.

Legenda

SZ - Šířka venkovní žaluzie (Objednací šířka)
VZ - Výška venkovní žaluzie (Objednací výška)
DL - Délka lamely
X - Volný prostor pod venkovní žaluzií
Y - Tloušťka použitých držáků a krycích plechů
Z - Rozdíl výšky otevřené a zavřené venkovní žaluzie
H - Zástavbová hloubka
P - Nábal venkovní žaluzie

Doporučené hodnoty	C80	S93	Z93	Z90 PRO	Z70
H	min. 120	min. 140			min. 110
X	min. 5 - 10				
Y	min. 6 *				
Z	30	40			22

* Pro vedení lankem je nutné brát v úvahu držáky lanka.

** Velikost závisí na použitých držácích KP, držácích HP a použití krycího plechu.

© LOMAX & Co s.r.o., technické změny vyhrazeny, všechny rozměry jsou v mm. 82-009 technické listy - VŽ 06/2021

Vyměření venkovní žaluzie

Doporučená výška krycího plechu

- Doporučená výška krycího plechu je navržena tak, aby byl bal venkovní žaluzie ve staženém stavu celý krytý a zároveň aby v zavřeném stavu venkovní žaluzie nedocházelo k průsvitu mezi spodní hranou krycího plechu a první lamelou. V případě varianty nad okno je zohledněna také situace, kdy se prostor pro žaluzii zmenší, ubude jedna lamela a tím pádem se i zvětší prostor mezi první lamelou a horním profil žaluzie.

- Doporučená výška krycího plechu **před okno** je uvedena v tabulace na str. 20-22.
  V případě objednací výšky jiné než v uvedené tabulce, např. 1001mm je nutné použít automatický výpočet (viz odkaz na str. 22).

- Doporučená výška krycího plechu **nad okno** je uvedena v tabulace na str. 22.

- Doporučená výška krycího plechu je již uvedená včetně hodnoty Y = 20 mm. Tato hodnota Y je průměrnou a ve většině případů zcela vyhovující.

- Výška vytažené venkovní žaluzie P je přibližná hodnota, která se může od vypočtené hodnoty z technických důvodů odchylovat. Zcela běžným jevem je občasné skládání žebříčku mezi jednotlivé lamely a tím pádem může docházet k nerovnoměrně vysokému balu po celé délce venkovní žaluzie.

- Krycí plech by měl vždy zcela překrýt bal venkovní žaluzie (provedení KPP). Pokud tomu tak není, může dojít k omezení záruky.

- V zavřeném stavu by měla být první lamela venkovní žaluzie vždy z části krytá krycím plechem, aby nedocházelo k přímému průsvitu (provedení KPMN).

- V případech, kdy není možné nebo žádoucí dodržet doporučenou výšku krycího plechu, je možné volit výšku nižší, než je doporučená ale je nutné brát v potaz případné nežádoucí účinky.

Provedení KPP
Stažený bal venkovní žaluzie je zcela krytý krycím plechem.

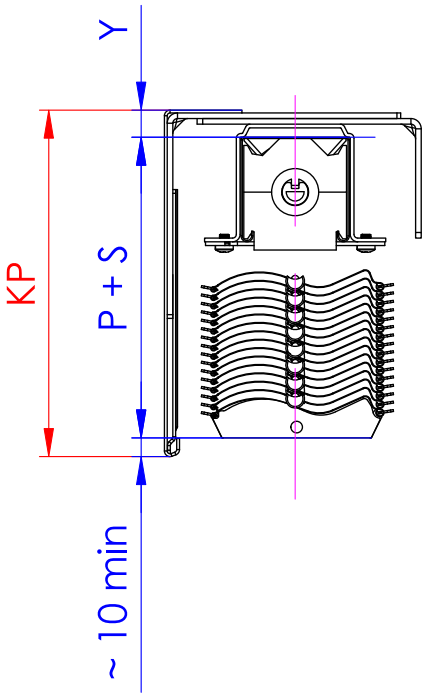

Provedení KPMN
První lamela zavřené venkovní žaluzie je minimálně z části kryta krycím plechem.

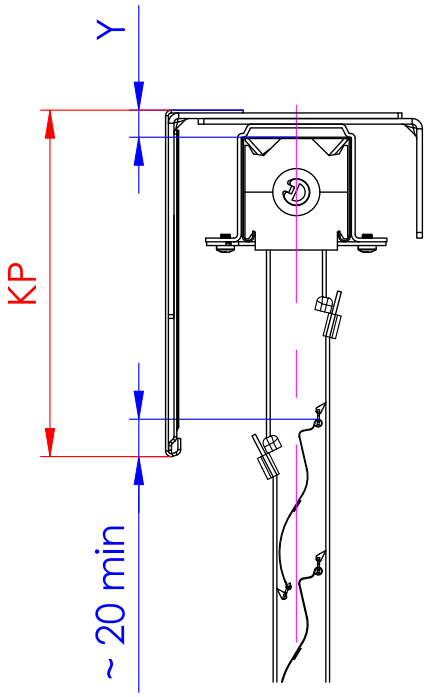

Vyměření venkovních žaluzií

e-mail: podpora@lomax.cz ▪ www.lomax.cz

Objednací výška žaluzie ≤	Doporučená výška krycího plechu - Před okno							
	Lamela							
	C80		S93 / Z93		Z90 PRO		Z70	
	KP	P	KP	P	KP	P	KP	P
300	190	109	170	109	170	101	150	104
310	200	109	180	109	180	101	160	104
320	145	114	190	109	190	101	170	104
330	145	114	200	109	200	101	180	104
340	155	114	210	109	210	101	190	104
350	165	114	220	109	220	101	140	108
360	175	114	230	109	230	101	150	108
370	185	114	160	113	160	104	160	108
380	195	114	170	113	170	104	170	108
390	150	120	180	113	180	104	180	108
400	150	120	190	113	190	104	190	108
410	155	120	200	113	200	104	140	112
420	165	120	210	113	210	104	150	112
430	175	120	220	113	220	104	160	112
440	185	120	230	113	230	104	170	112
450	195	120	160	118	160	108	180	112
460	155	125	170	118	170	108	190	112
470	155	125	180	118	180	108	145	115
480	155	125	190	118	190	108	150	115
490	160	125	200	118	200	108	160	115
500	170	125	210	118	210	108	170	115
510	180	125	220	118	220	108	180	115
520	190	125	230	118	230	108	190	115
530	160	131	160	123	160	112	150	119
540	160	131	170	123	170	112	150	119
550	160	131	180	123	180	112	160	119
560	160	131	190	123	190	112	170	119
570	170	131	200	123	200	112	180	119
580	180	131	210	123	210	112	190	119
590	190	131	220	123	220	112	155	123
600	165	136	230	123	230	112	155	123
610	165	136	160	127	160	115	160	123
620	165	136	170	127	170	115	170	123
630	165	136	180	127	180	115	180	123
640	170	136	190	127	190	115	190	123
650	180	136	200	127	200	115	155	126
660	190	136	210	127	210	115	155	126
670	200	136	220	127	220	115	160	126
680	170	142	230	127	230	115	170	126
690	170	142	160	132	160	119	180	126
700	170	142	170	132	170	119	190	126
710	170	142	180	132	180	119	160	130
720	175	142	190	132	190	119	160	130
730	185	142	200	132	200	119	160	130
740	195	142	210	132	210	119	170	130
750	175	147	220	132	220	119	180	130
760	175	147	230	132	230	119	190	130
770	175	147	165	136	160	123	165	133
780	175	147	170	136	170	123	165	133
790	175	147	180	136	180	123	165	133
800	185	147	190	136	190	123	170	133
810	195	147	200	136	200	123	180	133
820	185	153	210	136	210	123	190	133
830	185	153	220	136	220	123	165	137
840	185	153	230	136	230	123	165	137
850	185	153	170	141	160	126	165	137
860	185	153	170	141	170	126	170	137
870	185	153	180	141	180	126	180	137
880	190	153	190	141	190	126	190	137
890	190	158	200	141	200	126	170	141
900	190	158	210	141	210	126	170	141
910	190	158	220	141	220	126	170	141
920	190	158	230	141	230	126	170	141
930	190	158	175	146	160	130	180	141
940	190	158	175	146	170	130	190	141
950	190	158	180	146	180	130	175	144
960	195	164	190	146	190	130	175	144
970	195	164	200	146	200	130	175	144
980	195	164	210	146	210	130	175	144
990	195	164	220	146	220	130	180	144
1000	195	164	230	146	230	130	190	144
1010	195	164	180	150	165	133	180	148
1020	195	164	180	150	170	133	180	148

Objednací výška žaluzie ≤	Doporučená výška krycího plechu - Před okno							
	Lamela							
	C80		S93 / Z93		Z90 PRO		Z70	
	KP	P	KP	P	KP	P	KP	P
1030	200	164	180	150	180	133	180	148
1040	200	169	190	150	190	133	180	148
1050	200	169	200	150	200	133	180	148
1060	200	169	210	150	210	133	190	148
1070	200	169	220	150	220	133	180	152
1080	200	169	230	150	230	133	180	152
1090	200	169	185	155	165	137	180	152
1100	200	169	185	155	170	137	180	152
1110	205	175	185	155	180	137	180	152
1120	205	175	190	155	190	137	190	152
1130	205	175	200	155	200	137	185	155
1140	205	175	210	155	210	137	185	155
1150	205	175	220	155	220	137	185	155
1160	205	175	230	155	230	137	185	155
1170	205	175	190	160	170	141	185	155
1180	210	180	190	160	170	141	190	155
1190	210	180	190	160	180	141	190	159
1200	210	180	190	160	190	141	190	159
1210	210	180	200	160	200	141	190	159
1220	210	180	210	160	210	141	190	159
1230	210	180	220	160	220	141	190	159
1240	210	180	230	160	230	141	190	159
1250	215	186	195	164	175	144	190	162
1260	215	186	195	164	175	144	190	162
1270	215	186	195	164	180	144	190	162
1280	215	186	195	164	190	144	190	162
1290	215	186	200	164	200	144	190	162
1300	215	186	210	164	210	144	190	162
1310	215	186	220	164	220	144	195	166
1320	220	191	230	164	230	144	195	166
1330	220	191	200	169	180	148	195	166
1340	220	191	200	169	180	148	195	166
1350	220	191	200	169	180	148	195	166
1360	220	191	200	169	190	148	195	166
1370	220	191	200	169	200	148	200	170
1380	220	191	210	169	210	148	200	170
1390	220	191	220	169	220	148	200	170
1400	225	197	230	169	230	148	200	170
1410	225	197	205	173	180	152	200	170
1420	225	197	205	173	180	152	200	170
1430	225	197	205	173	180	152	205	173
1440	225	197	205	173	190	152	205	173
1450	225	197	205	173	200	152	205	173
1460	225	197	210	173	210	152	205	173
1470	230	202	220	173	220	152	205	173
1480	230	202	230	173	230	152	205	173
1490	230	202	210	178	185	155	205	177
1500	230	202	210	178	185	155	205	177
1510	230	202	210	178	185	155	205	177
1520	230	202	210	178	190	155	205	177
1530	230	202	210	178	200	155	205	177
1540	240	208	210	178	210	155	205	177
1550	240	208	220	178	220	155	210	181
1560	240	208	230	178	230	155	210	181
1570	240	208	215	183	190	159	210	181
1580	240	208	215	183	190	159	210	181
1590	240	208	215	183	190	159	210	181
1600	240	208	215	183	190	159	210	181
1610	245	213	215	183	200	159	215	184
1620	245	213	215	183	210	159	215	184
1630	245	213	220	183	220	159	215	184
1640	245	213	230	183	230	159	215	184
1650	245	213	215	187	190	162	215	184
1660	245	213	215	187	190	162	215	184
1670	245	213	215	187	190	162	220	188
1680	250	219	215	187	190	162	220	188
1690	250	219	215	187	200	162	220	188
1700	250	219	215	187	210	162	220	188
1710	250	219	220	187	220	162	220	188
1720	250	219	230	187	230	162	220	188
1730	250	219	220	192	195	166	220	192
1740	250	219	220	192	195	166	220	192
1750	250	219	220	192	195	166	220	192

Objednací výška žaluzie ≤	Doporučená výška krycího plechu - Před okno							
	Lamela							
	C80		S93 / Z93		Z90 PRO		Z70	
	KP	P	KP	P	KP	P	KP	P
1760	255	224	220	192	195	166	220	192
1770	255	224	220	192	200	166	220	192
1780	255	224	220	192	210	166	220	192
1790	255	224	220	192	220	166	225	195
1800	255	224	230	192	230	166	225	195
1810	255	224	225	197	200	170	225	195
1820	255	224	225	197	200	170	225	195
1830	260	230	225	197	200	170	225	195
1840	260	230	225	197	200	170	225	195
1850	260	230	225	197	200	170	230	199
1860	260	230	225	197	210	170	230	199
1870	260	230	225	197	220	170	230	199
1880	260	230	230	197	230	170	230	199
1890	260	230	230	201	205	173	230	199
1900	265	235	230	201	205	173	230	199
1910	265	235	230	201	205	173	230	202
1920	265	235	230	201	205	173	230	202
1930	265	235	230	201	205	173	230	202
1940	265	235	230	201	210	173	230	202
1950	265	235	230	201	220	173	230	202
1960	265	235	230	201	230	173	230	202
1970	270	241	235	206	205	177	235	206
1980	270	241	235	206	205	177	235	206
1990	270	241	235	206	205	177	235	206
2000	270	241	235	206	205	177	235	206
2010	270	241	235	206	205	177	235	206
2020	270	241	235	206	210	177	235	206
2030	270	241	235	206	220	177	240	210
2040	275	246	235	206	230	177	240	210
2050	275	246	240	210	210	181	240	210
2060	275	246	240	210	210	181	240	210
2070	275	246	240	210	210	181	240	210
2080	275	246	240	210	210	181	240	210
2090	275	246	240	210	210	181	245	213
2100	275	246	240	210	210	181	245	213
2110	275	246	240	210	220	181	245	213
2120	280	252	240	210	230	181	245	213
2130	280	252	245	215	215	184	245	213
2140	280	252	245	215	215	184	245	213
2150	280	252	245	215	215	184	245	217
2160	280	252	245	215	215	184	245	217
2170	280	252	245	215	215	184	245	217
2180	280	252	245	215	215	184	245	217
2190	285	257	245	215	220	184	245	217
2200	285	257	245	215	230	184	245	217
2210	285	257	250	220	220	188	250	221
2220	285	257	250	220	220	188	250	221
2230	285	257	250	220	220	188	250	221
2240	285	257	250	220	220	188	250	221
2250	285	257	250	220	220	188	250	221
2260	295	263	250	220	220	188	250	221
2270	295	263	250	220	220	188	255	224
2280	295	263	250	220	230	188	255	224
2290	295	263	255	224	220	192	255	224
2300	295	263	255	224	220	192	255	224
2310	295	263	255	224	220	192	255	224
2320	295	263	255	224	220	192	255	224
2330	300	268	255	224	220	192	260	228
2340	300	268	255	224	220	192	260	228
2350	300	268	255	224	220	192	260	228
2360	300	268	255	224	230	192	260	228
2370	300	268	260	229	225	195	260	228
2380	300	268	260	229	225	195	260	228
2390	300	268	260	229	225	195	260	231
2400	305	274	260	229	225	195	260	231
2410	305	274	260	229	225	195	260	231
2420	305	274	260	229	225	195	260	231
2430	305	274	260	229	225	195	260	231
2440	305	274	260	229	230	195	260	231
2450	305	274	265	233	230	199	265	235
2460	305	274	265	233	230	199	265	235
2470	305	274	265	233	230	199	265	235
2480	310	279	265	233	230	199	265	235

© LOMAX & Co s.r.o., technické změny vyhrazeny, všechny rozměry jsou v mm. 82-009 technické listy - VŽ 06/2021

Vyměření venkovních žaluzií

e-mail: podpora@lomax.cz ▪ www.lomax.cz

Objednací výška žaluzie ≤	Doporučená výška krycího plechu - Před okno							
	Lamela							
	C80		S93 / Z93		Z90 PRO		Z70	
	KP	P	KP	P	KP	P	KP	P
2490	310	279	265	233	230	199	265	235
2500	310	279	265	233	230	199	265	235
2510	310	279	265	233	230	199	270	239
2520	310	279	265	233	230	199	270	239
2530	310	279	270	238	230	202	270	239
2540	310	279	270	238	230	202	270	239
2550	315	285	270	238	230	202	270	239
2560	315	285	270	238	230	202	270	239
2570	315	285	270	238	230	202	270	242
2580	315	285	270	238	230	202	270	242
2590	315	285	270	238	230	202	270	242
2600	315	285	270	238	230	202	270	242
2610	315	285	275	243	235	206	270	242
2620	320	290	275	243	235	206	270	242
2630	320	290	275	243	235	206	275	246
2640	320	290	275	243	235	206	275	246
2650	320	290	275	243	235	206	275	246
2660	320	290	275	243	235	206	275	246
2670	320	290	275	243	235	206	275	246
2680	320	290	275	243	235	206	275	246
2690	325	296	275	247	240	210	280	250
2700	325	296	275	247	240	210	280	250
2710	325	296	275	247	240	210	280	250
2720	325	296	275	247	240	210	280	250
2730	325	296	275	247	240	210	280	250
2740	325	296	275	247	240	210	280	250
2750	325	296	275	247	240	210	285	253
2760	330	301	275	247	240	210	285	253
2770	330	301	280	252	245	213	285	253
2780	330	301	280	252	245	213	285	253
2790	330	301	280	252	245	213	285	253
2800	330	301	280	252	245	213	285	253
2810	330	301	280	252	245	213	285	257
2820	330	301	280	252	245	213	285	257
2830	330	301	280	252	245	213	285	257
2840	335	307	280	252	245	213	285	257
2850	335	307	285	257	245	217	285	257
2860	335	307	285	257	245	217	285	257
2870	335	307	285	257	245	217	290	260
2880	335	307	285	257	245	217	290	260
2890	335	307	285	257	245	217	290	260
2900	335	307	285	257	245	217	290	260
2910	340	312	285	257	245	217	290	260
2920	340	312	285	257	245	217	290	260
2930	340	312	290	261	250	221	295	264
2940	340	312	290	261	250	221	295	264
2950	340	312	290	261	250	221	295	264
2960	340	312	290	261	250	221	295	264
2970	340	312	290	261	250	221	295	264
2980	350	318	290	261	250	221	295	264
2990	350	318	290	261	250	221	300	268
3000	350	318	290	261	250	221	300	268
3010	350	318	295	266	255	224	300	268
3020	350	318	295	266	255	224	300	268
3030	350	318	295	266	255	224	300	268
3040	350	318	295	266	255	224	300	268
3050	355	323	295	266	255	224	300	271
3060	355	323	295	266	255	224	300	271
3070	355	323	295	266	255	224	300	271
3080	355	323	295	266	255	224	300	271
3090	355	323	300	270	260	228	300	271
3100	355	323	300	270	260	228	300	271
3110	355	323	300	270	260	228	305	275
3120	360	329	300	270	260	228	305	275
3130	360	329	300	270	260	228	305	275
3140	360	329	300	270	260	228	305	275
3150	360	329	300	270	260	228	305	275
3160	360	329	300	270	260	228	305	275
3170	360	329	305	275	260	231	310	279
3180	360	329	305	275	260	231	310	279
3190	360	329	305	275	260	231	310	279
3200	365	334	305	275	260	231	310	279
3210	365	334	305	275	260	231	310	279

Objednací výška žaluzie ≤	Doporučená výška krycího plechu - Před okno							
	Lamela							
	C80		S93 / Z93		Z90 PRO		Z70	
	KP	P	KP	P	KP	P	KP	P
3220	365	334	305	275	260	231	310	279
3230	365	334	305	275	260	231	310	282
3240	365	334	305	275	260	231	310	282
3250	365	334	310	280	265	235	310	282
3260	365	334	310	280	265	235	310	282
3270	370	340	310	280	265	235	310	282
3280	370	340	310	280	265	235	310	282
3290	370	340	310	280	265	235	315	286
3300	370	340	310	280	265	235	315	286
3310	370	340	310	280	265	235	315	286
3320	370	340	310	280	265	235	315	286
3330	370	340	315	284	270	239	315	286
3340	375	345	315	284	270	239	315	286
3350	375	345	315	284	270	239	320	290
3360	375	345	315	284	270	239	320	290
3370	375	345	315	284	270	239	320	290
3380	375	345	315	284	270	239	320	290
3390	375	345	315	284	270	239	320	290
3400	375	345	315	284	270	239	320	290
3410	380	351	320	289	270	242	325	293
3420	380	351	320	289	270	242	325	293
3430	380	351	320	289	270	242	325	293
3440	380	351	320	289	270	242	325	293
3450	380	351	320	289	270	242	325	293
3460	380	351	320	289	270	242	325	293
3470	380	351	320	289	270	242	325	297
3480	385	356	320	289	270	242	325	297
3490	385	356	325	294	275	246	325	297
3500	385	356	325	294	275	246	325	297
3510	385	356	325	294	275	246	325	297
3520	385	356	325	294	275	246	325	297
3530	385	356	325	294	275	246	330	300
3540	385	356	325	294	275	246	330	300
3550	385	356	325	294	275	246	330	300
3560	390	362	325	294	275	246	330	300
3570	390	362	330	298	280	250	330	300
3580	390	362	330	298	280	250	330	300
3590	390	362	330	298	280	250	335	304
3600	390	362	330	298	280	250	335	304
3610	390	362	330	298	280	250	335	304
3620	390	362	330	298	280	250	335	304
3630	395	367	330	298	280	250	335	304
3640	395	367	330	298	280	250	335	304
3650	395	367	335	303	285	253	340	308
3660	395	367	335	303	285	253	340	308
3670	395	367	335	303	285	253	340	308
3680	395	367	335	303	285	253	340	308
3690	395	367	335	303	285	253	340	308
3700	405	373	335	303	285	253	340	308
3710	405	373	335	303	285	253	340	311
3720	405	373	335	303	285	253	340	311
3730	405	373	335	307	285	257	340	311
3740	405	373	335	307	285	257	340	311
3750	405	373	335	307	285	257	340	311
3760	405	373	335	307	285	257	340	311
3770	410	378	335	307	285	257	345	315
3780	410	378	335	307	285	257	345	315
3790	410	378	335	307	285	257	345	315
3800	410	378	335	307	285	257	345	315
3810	410	378	340	312	290	260	345	315
3820	410	378	340	312	290	260	345	315
3830	410	378	340	312	290	260	350	319
3840	415	384	340	312	290	260	350	319
3850	415	384	340	312	290	260	350	319
3860	415	384	340	312	290	260	350	319
3870	415	384	340	312	290	260	350	319
3880	415	384	340	312	290	260	350	319
3890	415	384	345	317	295	264	350	322
3900	415	384	345	317	295	264	350	322
3910	415	384	345	317	295	264	350	322
3920	420	389	345	317	295	264	350	322
3930	420	389	345	317	295	264	350	322
3940	420	389	345	317	295	264	350	322

Objednací výška žaluzie ≤	Doporučená výška krycího plechu - Před okno							
	Lamela							
	C80		S93 / Z93		Z90 PRO		Z70	
	KP	P	KP	P	KP	P	KP	P
3950	420	389	345	317	295	264	355	326
3960	420	389	345	317	295	264	355	326
3970	420	389	350	321	300	268	355	326
3980	420	389	350	321	300	268	355	326
3990	425	395	350	321	300	268	355	326
4000	425	395	350	321	300	268	355	326
4010	425	395	350	321	300	268	360	329
4020	425	395	350	321	300	268	360	329
4030	425	395	350	321	300	268	360	329
4040	425	395	350	321	300	268	360	329
4050	425	395	355	326	300	271	360	329
4060	430	400	355	326	300	271	360	329
4070	430	400	355	326	300	271	365	333
4080	430	400	355	326	300	271	365	333
4090	430	400	355	326	300	271	365	333
4100	430	400	355	326	300	271	365	333
4110	430	400	355	326	300	271	365	333
4120	430	400	355	326	300	271	365	333
4130	435	406	360	331	305	275	365	337
4140	435	406	360	331	305	275	365	337
4150	435	406	360	331	305	275	365	337
4160	435	406	360	331	305	275	365	337
4170	435	406	360	331	305	275	365	337
4180	435	406	360	331	305	275	365	337
4190	435	406	360	331	305	275	370	340
4200	440	411	360	331	305	275	370	340
4210	440	411	365	335	310	279	370	340
4220	440	411	365	335	310	279	370	340
4230	440	411	365	335	310	279	370	340
4240	440	411	365	335	310	279	370	340
4250	440	411	365	335	310	279	375	344
4260	440	411	365	335	310	279	375	344
4270	440	411	365	335	310	279	375	344
4280	445	417	365	335	310	279	375	344
4290	445	417	370	340	310	282	375	344
4300	445	417	370	340	310	282	375	344
4310	445	417	370	340	310	282	380	348
4320	445	417	370	340	310	282	380	348
4330	445	417	370	340	310	282	380	348
4340	445	417	370	340	310	282	380	348
4350	450	422	370	340	310	282	380	348
4360	450	422	370	340	310	282	380	348
4370	450	422	375	344	315	286	380	351
4380	450	422	375	344	315	286	380	351
4390	450	422	375	344	315	286	380	351
4400	450	422	375	344	315	286	380	351
4410	450	422	375	344	315	286	380	351
4420	460	428	375	344	315	286	380	351
4430	460	428	375	344	315	286	385	355
4440	460	428	375	344	315	286	385	355
4450	460	428	380	349	320	290	385	355
4460	460	428	380	349	320	290	385	355
4470	460	428	380	349	320	290	385	355
4480	460	428	380	349	320	290	385	355
4490	465	433	380	349	320	290	390	358
4500	465	433	380	349	320	290	390	358
4510	465	433	380	349	320	290	390	358
4520	465	433	380	349	320	290	390	358
4530	465	433	385	354	325	293	390	358
4540	465	433	385	354	325	293	390	358
4550	465	433	385	354	325	293	390	362
4560	470	439	385	354	325	293	390	362
4570	470	439	385	354	325	293	390	362
4580	470	439	385	354	325	293	390	362
4590	470	439	385	354	325	293	390	362
4600	470	439	385	354	325	293	390	362
4610	470	439	390	358	325	297	395	366
4620	470	439	390	358	325	297	395	366
4630	470	439	390	358	325	297	395	366
4640	475	444	390	358	325	297	395	366
4650	475	444	390	358	325	297	395	366
4660	475	444	390	358	325	297	395	366
4670	475	444	390	358	325	297	400	369

© LOMAX & Co s.r.o., technické změny vyhrazeny, všechny rozměry jsou v mm. 82-009 technické listy - VŽ 06/2021

Vyměření venkovních žaluzií

e-mail: podpora@lomax.cz ▪ www.lomax.cz

Objednací výška žaluzie ≤	Doporučená výška krycího plechu - Před okno							
	Lamela							
	C80		S93 / Z93		Z90 PRO		Z70	
	KP	P	KP	P	KP	P	KP	P
4680	475	444	390	358	325	297	400	369
4690	475	444	395	363	330	300	400	369
4700	475	444	395	363	330	300	400	369
4710	480	450	395	363	330	300	400	369
4720	480	450	395	363	330	300	400	369
4730	480	450	395	363	330	300	405	373
4740	480	450	395	363	330	300	405	373
4750	480	450	395	363	330	300	405	373
4760	480	450	395	363	330	300	405	373
4770	480	450	395	367	335	304	405	373
4780	485	455	395	367	335	304	405	373
4790	485	455	395	367	335	304	405	377
4800	485	455	395	367	335	304	405	377
4810	485	455	395	367	335	304	405	377
4820	485	455	395	367	335	304	405	377
4830	485	455	395	367	335	304	405	377
4840	485	455	395	367	335	304	405	377
4850	490	461	400	372	340	308	410	380
4860	490	461	400	372	340	308	410	380
4870	490	461	400	372	340	308	410	380
4880	490	461	400	372	340	308	410	380
4890	490	461	400	372	340	308	410	380
4900	490	461	400	372	340	308	410	380
4910	490	461	400	372	340	308	415	384
4920	495	466	400	372	340	308	415	384
4930	495	466	405	377	340	311	415	384
4940	495	466	405	377	340	311	415	384
4950	495	466	405	377	340	311	415	384
4960	495	466	405	377	340	311	415	384
4970	495	466	405	377	340	311	420	388
4980	495	466	405	377	340	311	420	388
4990	495	466	405	377	340	311	420	388
5000	500	472	405	377	340	311	420	388

Objednací výška žaluzie ≤	Doporučená výška krycího plechu - Před okno							
	Lamela							
	C80		S93 / Z93		Z90 PRO		Z70	
	KP	P	KP	P	KP	P	KP	P
5010	500	472	410	381	345	315	420	388
5020	500	472	410	381	345	315	420	388
5030	500	472	410	381	345	315	420	391
5040	500	472	410	381	345	315	420	391
5050	500	472	410	381	345	315	420	391
5060	500	472	410	381	345	315	420	391
5070	505	477	410	381	345	315	420	391
5080	505	477	410	381	345	315	420	391
5090	505	477	415	386	350	319	425	395
5100	505	477	415	386	350	319	425	395
5110	505	477	415	386	350	319	425	395
5120	505	477	415	386	350	319	425	395
5130	505	477	415	386	350	319	425	395
5140	515	483	415	386	350	319	425	395
5150	515	483	415	386	350	319	430	398
5160	515	483	415	386	350	319	430	398
5170	515	483	420	391	350	322	430	398
5180	515	483	420	391	350	322	430	398
5190	515	483	420	391	350	322	430	398
5200	515	483	420	391	350	322	430	398
5210	520	488	420	391	350	322	430	402
5220	520	488	420	391	350	322	430	402
5230	520	488	420	391	350	322	430	402
5240	520	488	420	391	350	322	430	402
5250	520	488	425	395	355	326	430	402
5260	520	488	425	395	355	326	430	402
5270	520	488	425	395	355	326	435	406
5280	525	494	425	395	355	326	435	406
5290	525	494	425	395	355	326	435	406
5300	525	494	425	395	355	326	435	406
5310	525	494	425	395	355	326	435	406
5320	525	494	425	395	355	326	435	406
5330	525	494	430	400	360	329	440	409

Objednací výška žaluzie ≤	Doporučená výška krycího plechu - Před okno							
	Lamela							
	C80		S93 / Z93		Z90 PRO		Z70	
	KP	P	KP	P	KP	P	KP	P
5340	525	494	430	400	360	329	440	409
5350	525	494	430	400	360	329	440	409
5360	530	499	430	400	360	329	440	409
5370	530	499	430	400	360	329	440	409
5380	530	499	430	400	360	329	440	409
5390	530	499	430	400	360	329	445	413
5400	530	499	430	400	360	329	445	413
5410	530	499	435	404	365	333	445	413
5420	530	499	435	404	365	333	445	413
5430	535	505	435	404	365	333	445	413
5440	535	505	435	404	365	333	445	413
5450	535	505	435	404	365	333	445	417
5460	535	505	435	404	365	333	445	417
5470	535	505	435	404	365	333	445	417
5480	535	505	435	404	365	333	445	417
5490	535	505	440	409	365	337	445	417
5500	540	510	440	409	365	337	445	417
5510	540	510	440	409	365	337	450	420
5520	540	510	440	409	365	337	450	420
5530	540	510	440	409	365	337	450	420
5540	540	510	440	409	365	337	450	420
5550	540	510	440	409	365	337	450	420
5560	540	510	440	409	365	337	450	420
5570	545	516	445	414	370	340	455	424
5580	545	516	445	414	370	340	455	424
5590	545	516	445	414	370	340	455	424
5600	545	516	445	414	370	340	455	424
5610	545	516	445	414	370	340	455	424
5620	545	516	445	414	370	340	455	424
5630	545	516	445	414	370	340	455	427
5640	550	521	445	414	370	340	455	427
5650	550	521	450	418	375	344	455	427
5660	550	521	450	418	375	344	455	427

Doporučená výška krycího plechu - Pod omítku (nad okno)											
Objednací výška žaluzie ≤	Lamela		Objednací výška žaluzie ≤	Lamela		Objednací výška žaluzie ≤	Lamela		Objednací výška žaluzie ≤	Lamela	
	C80			Z70			S93 / Z93			Z90 PRO	
	KP	P		KP	P		KP	P		KP	P
1103	200	169	1303	190	162	1961	230	201	2601	230	202
1247	210	180	1427	200	170	2124	240	210	2764	240	210
1391	220	191	1607	210	181	2284	250	220	3004	250	221
1535	230	202	1787	220	192	2444	260	229	3244	260	231
1607	240	208	1967	230	202	2604	270	238	3484	270	242
1751	250	219	2087	240	210	2844	280	252	3644	280	250
1895	260	230	2267	250	221	3004	290	261	3884	290	260
2039	270	241	2447	260	231	3164	300	270	4124	300	271
2183	280	252	2627	270	242	3324	310	280	4364	310	282
2255	290	257	2747	280	250	3484	320	289	4524	320	290
2399	300	268	2927	290	260	3644	330	298	4764	330	300
2543	310	279	3107	300	271	3884	340	312	5000	340	311
2687	320	290	3287	310	282	4044	350	321			
2831	330	301	3407	320	290	4204	360	331			
2975	340	312	3587	330	300	4364	370	340			
3047	350	318	3767	340	311	4524	380	349			
3191	360	329	3947	350	322	4684	390	358			
3335	370	340	4067	360	329	4924	400	372			
3479	380	351	4247	370	340	5000	410	377			
3623	390	362	4427	380	351						
3695	400	367	4607	390	362						
3839	410	378	4727	400	369						
3983	420	389	4907	410	380						
4127	430	400	5000	420	388						
4271	440	411									
4415	450	422									
4487	460	428									
4631	470	439									
4775	480	450									
4919	490	461									
5000	500	466									

Oboustranné čepování lamely Z70 zvyšuje velikost balu přibližně o 5%.

V případě lamely navíc vzroste hodnota P o 5 mm.

Pokud je použito ovládání motorem, platí: S = 0 mm.

Pokud je použito ovládání klikou v kombinaci s vedením lankem, platí: S = 10 mm.

Pokud je použito ovládání klikou v kombinaci s vedením lištou, platí: S = -5 mm.

Automatický výpočet a výpočet pro nadokkenní velikosti boxu je dostupný pod tímto odkazem:
https://profisekce.lomax.cz:7001/sharing/mQCImZXWz

© LOMAX & Co s.r.o., technické změny vyhrazeny, všechny rozměry jsou v mm. 82-009 technické listy - VŽ 06/2021

Vedení

Druhy vodicích lišt

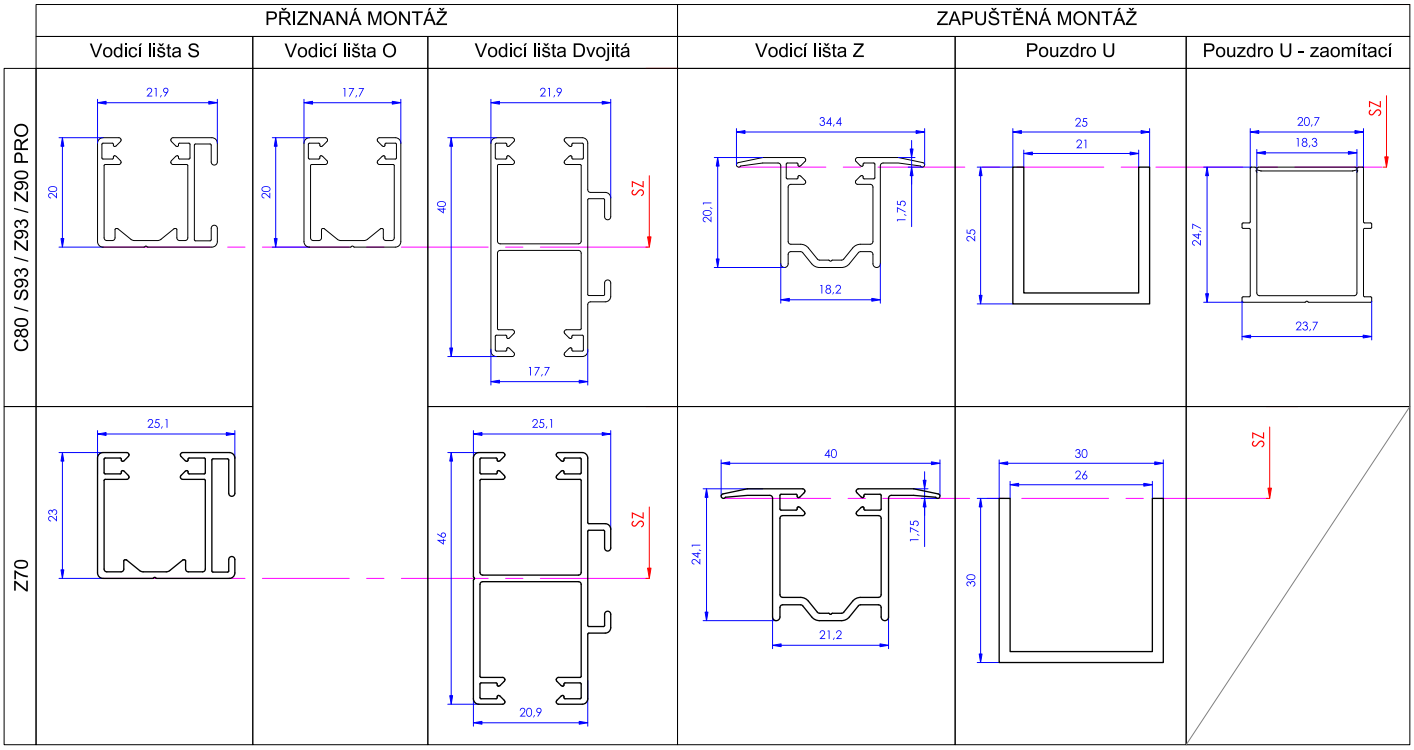

- Délka vodicích lišt = objednací výšce venkovní žaluzie – 55 mm.
- Pro montáž vodicí lišty Z doporučujeme použít samořezný šroub se zápustnou hlavou DIN7504P 3,9 x 16 mm, který je dodaný současně s vodícími lištami.

Počet držáků vodicích lišt a pouzder

Doporučený počet držáků vodicích lišt pro jednu venkovní žaluzii je definován dle výšky venkovní žaluzie.

C80 / S93 / Z93 / Z70 - Jednostranné čepování	
Výška žaluzie	Počet držáků jedné vodicí lišty
[mm]	[ks]
300 - 1500	2
1501 - 2750	3
2751 - 4000	4
4001 - 5000	5

Z70 - Oboustranné čepování	
Výška žaluzie	Počet držáků jedné vodicí lišty
[mm]	[ks]
300 - 875	2
876 - 1500	3
1501 - 2125	4
2126 - 2750	5
2751 - 3375	6
3376 - 4000	7
4001 - 4625	8
4626 - 5000	9

Typy držáků vodicích lišt

Držák VL 55-73 mm - elox

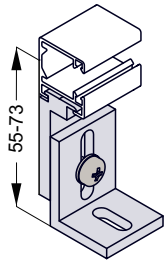

Držák VL 73-103 mm - elox

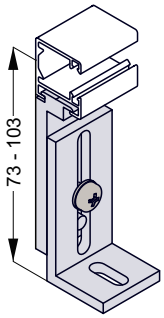

Držák VL 103-155 mm - elox

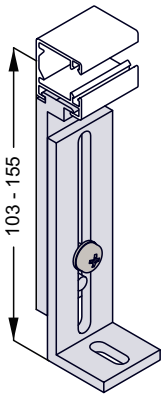

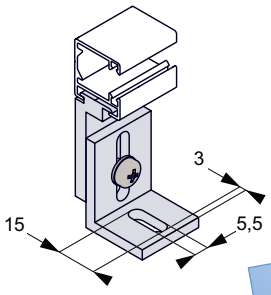

Standardní montáž držáku je možné změnit a to otočením polohy základny o 180°.

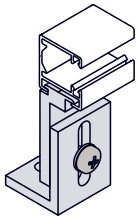

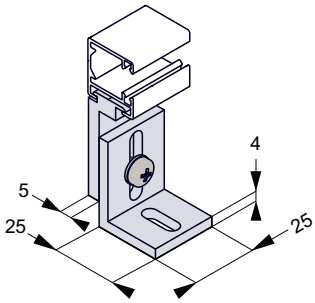

Držák VL teleskopický 50-70 mm / 2 - elox

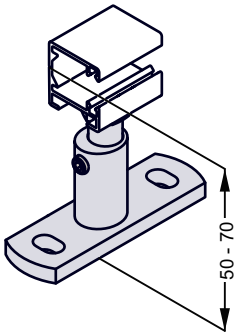

Držák VL teleskopický 71-105 mm / 2 - elox

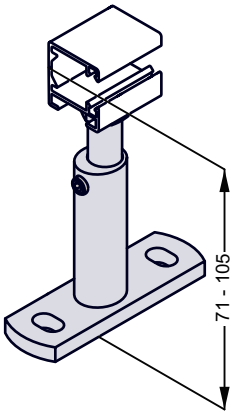

© LOMAX & Co s.r.o., technické změny vyhrazeny, všechny rozměry jsou v mm. 82-009 technické listy - VŽ 06/2021

Držák VL teleskopický
106-170 mm / 2 - elox

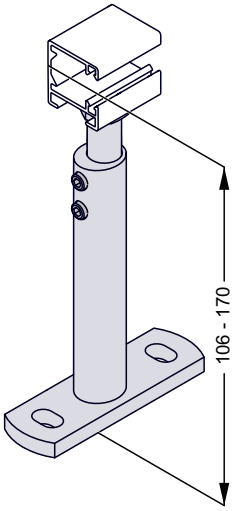

Držák VL teleskopický
171-295mm / 2 - elox

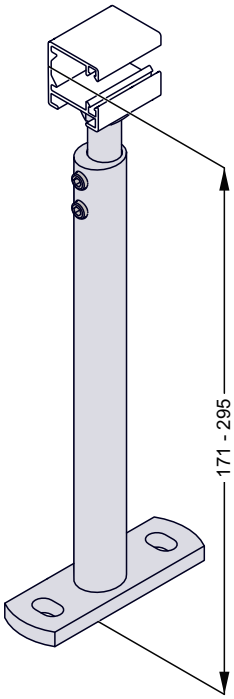

Základna držáku VL / 2

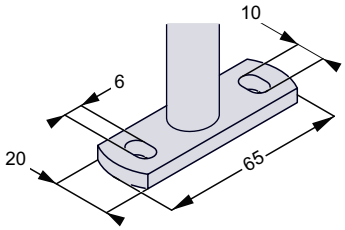

Typy držáků pouzder

Držák P 102-130 mm
(Držák P - prodloužení 105 mm + Držák P 55 mm)

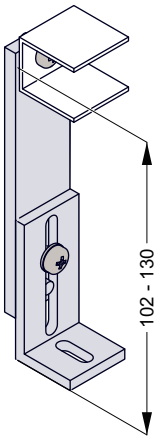

Držák P 102-160 mm
(Držák P - prodloužení 105 mm + Držák P 85 mm)

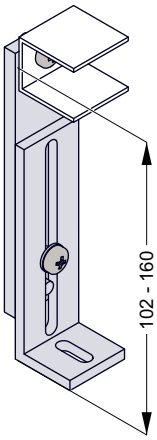

Držák P 162-190 mm
(Držák P - prodloužení 165 mm + Držák P 55 mm)

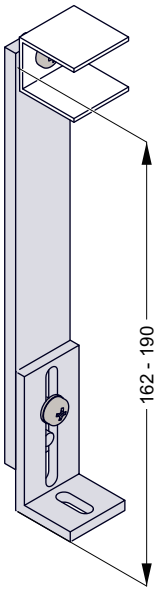

Držák P 162-220 mm
(Držák P - prodloužení 165 mm + Držák P 85 mm)

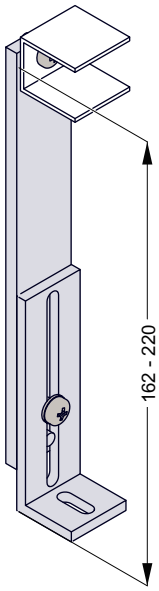

© LOMAX & Co s.r.o., technické změny vyhrazeny, všechny rozměry jsou v mm. 82-009 technické listy - VŽ 06/2021

Držák P - prodloužení 105 mm

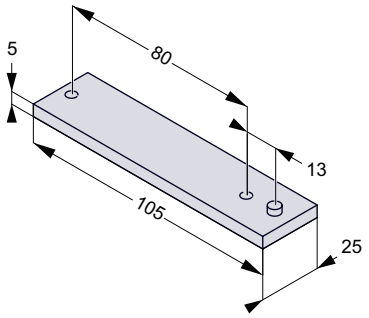

Držák P 55 mm

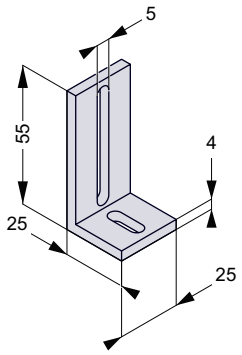

Držák P 85 mm

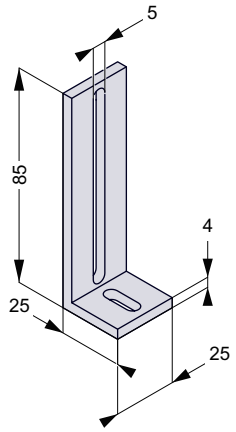

Držák P - prodloužení 165 mm

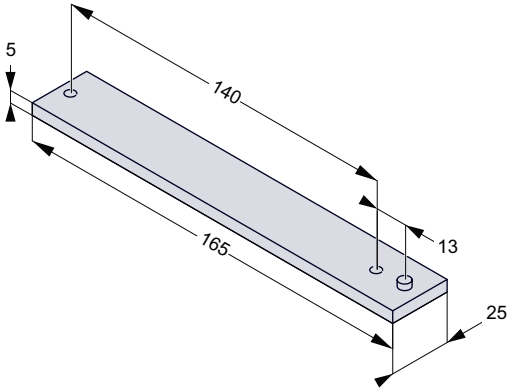

Držák P 150x150 mm

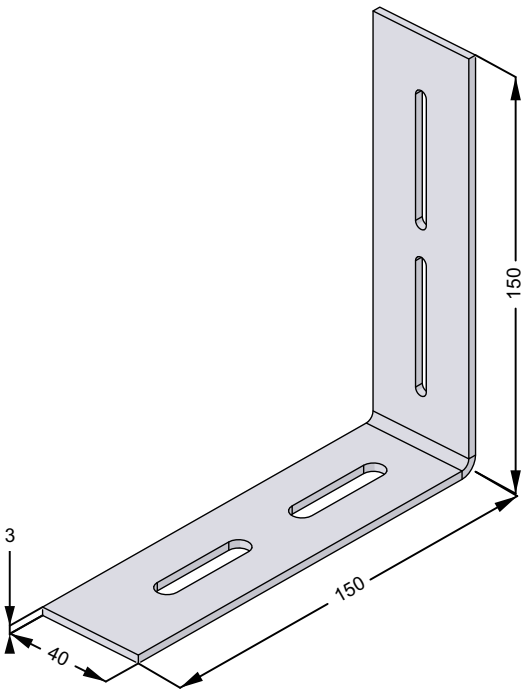

- Držáky P jsou vyrobeny z přírodního hliníku (bez eloxu) a může tak docházet k oxidaci.
- Oxidace hliníku je pouze povrchová a nemá vliv na mechanické vlastnosti držáku.

© LOMAX & Co s.r.o., technické změny vyhrazeny, všechny rozměry jsou v mm. 82-009 technické listy - VŽ 06/2021

Typy držáků lanka

Držák L - parapet

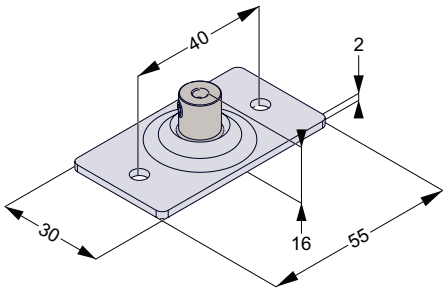

Držák L 49-70 mm

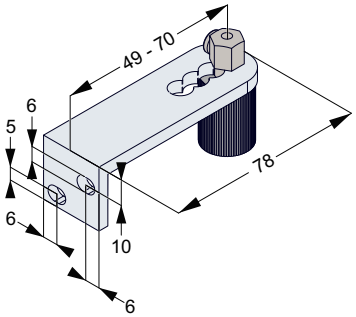

Držák L 83-104 mm

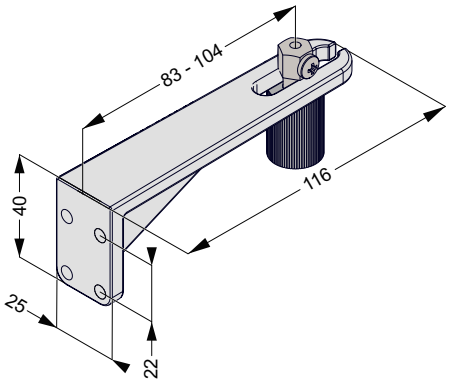

Držák L 111-132 mm

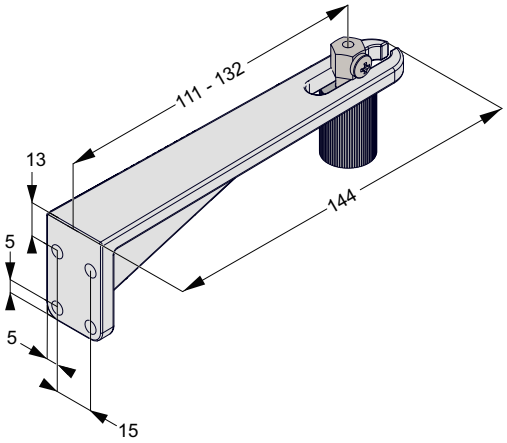

- **Držák L – parapet** je nutné důkladně kotvit do pevného podkladu. Nelze připevnit pouze na parapet.

Typy rohových držáků vodicích lišt

Držák	ER
Držák VL rohový vnější	17-36 mm *

* Pro S93/Z93 je rozpětí 25-30mm.

Držák	ER
Držák VL rohový vnější	30-42 mm
Držák VL rohový vnější	42-52 mm
Držák VL rohový vnější	52-73 mm
Držák VL rohový vnější	73-111 mm
Držák VL rohový vnější	104-169 mm

Držák	IR
Držák VL rohový vnitřní	85-97 mm
Držák VL rohový vnitřní	98-114 mm
Držák VL rohový vnitřní	119-152 mm

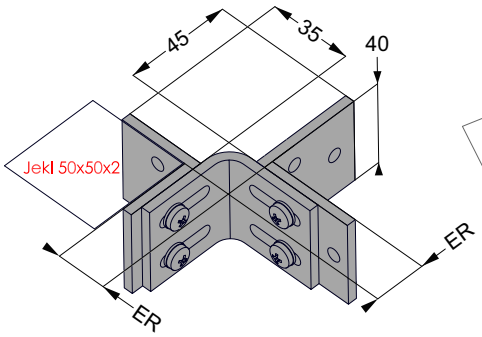

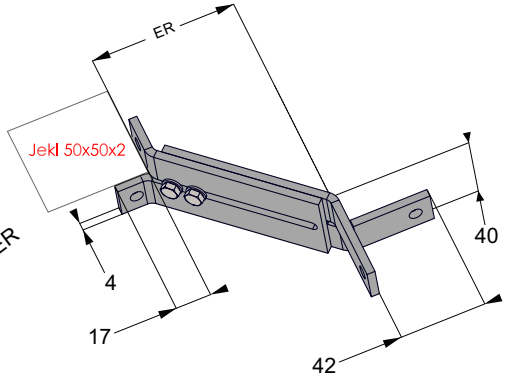

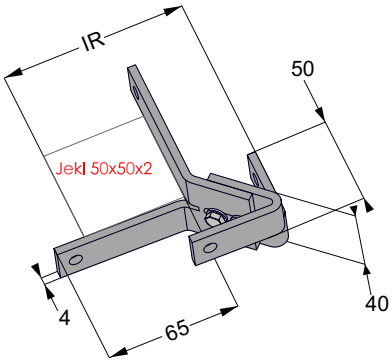

Montáž rohových držáků vodicích lišt

Vnější roh

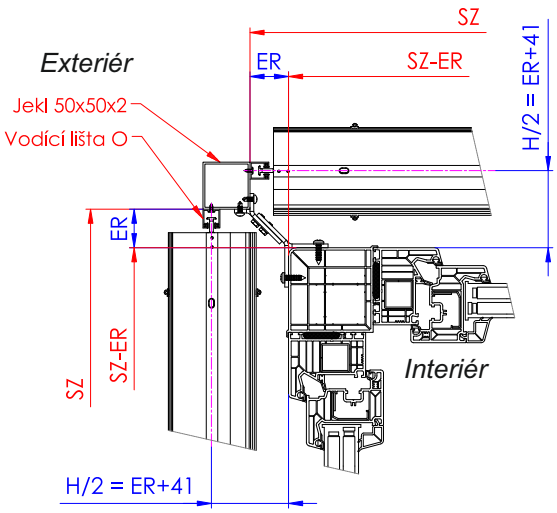

Vnitřní roh

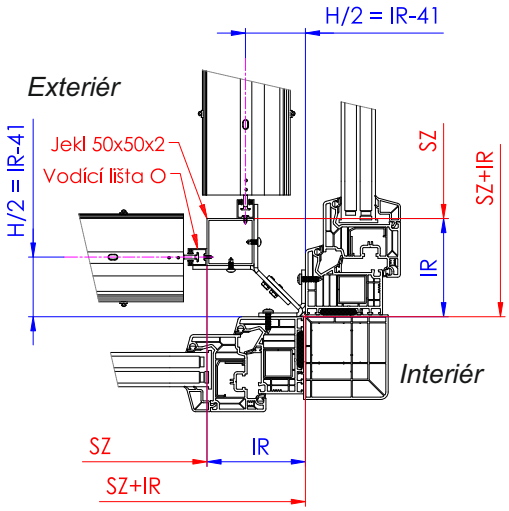

- Základem pro výpočet vhodného rohového držáku je definovat optimální zástavbovou hloubku.
- Pro výpočet délky držáku vnějšího rohu platí ER = H/2 - 41, kde H se rovná zástavbová hloubka.
- Pro výpočet délky držáku vnitřního rohu platí IR = H/2 + 41, kde H se rovná zástavbová hloubka.
- Pro výpočet šířky žaluzie platí SZ = stavební otvor + ER neboli SZ = stavební otvor - IR.

	Vzorový výpočet	
	Vnější roh	Vnitřní roh
Zástavbová hloubka	H = 140	H = 140
Výpočet délky držáku	ER = H/2 - 41	IR = H/2 + 41
	ER = 140/2 - 41	IR = 140/2 + 41
	ER = 70 - 41	IR = 70 + 41
	ER = 29	IR = 111
Zvolený držák	Držák VL rohový vnější 17 - 36 mm	Držák VL rohový vnitřní 98 - 114 mm
Šířka stavebního otvoru	2000 mm	2000 mm
Výpočet šířky venkovní žaluzie	SZ = Stavební otvor + ER	SZ = Stavební otvor - IR
	SZ = 2000 + 29	SZ = 2000 - 111
	SZ = 2029	SZ = 1889

© LOMAX & Co s.r.o., technické změny vyhrazeny, všechny rozměry jsou v mm. 82-009 technické listy - VŽ 06/2021

Atypické kombinace vedení

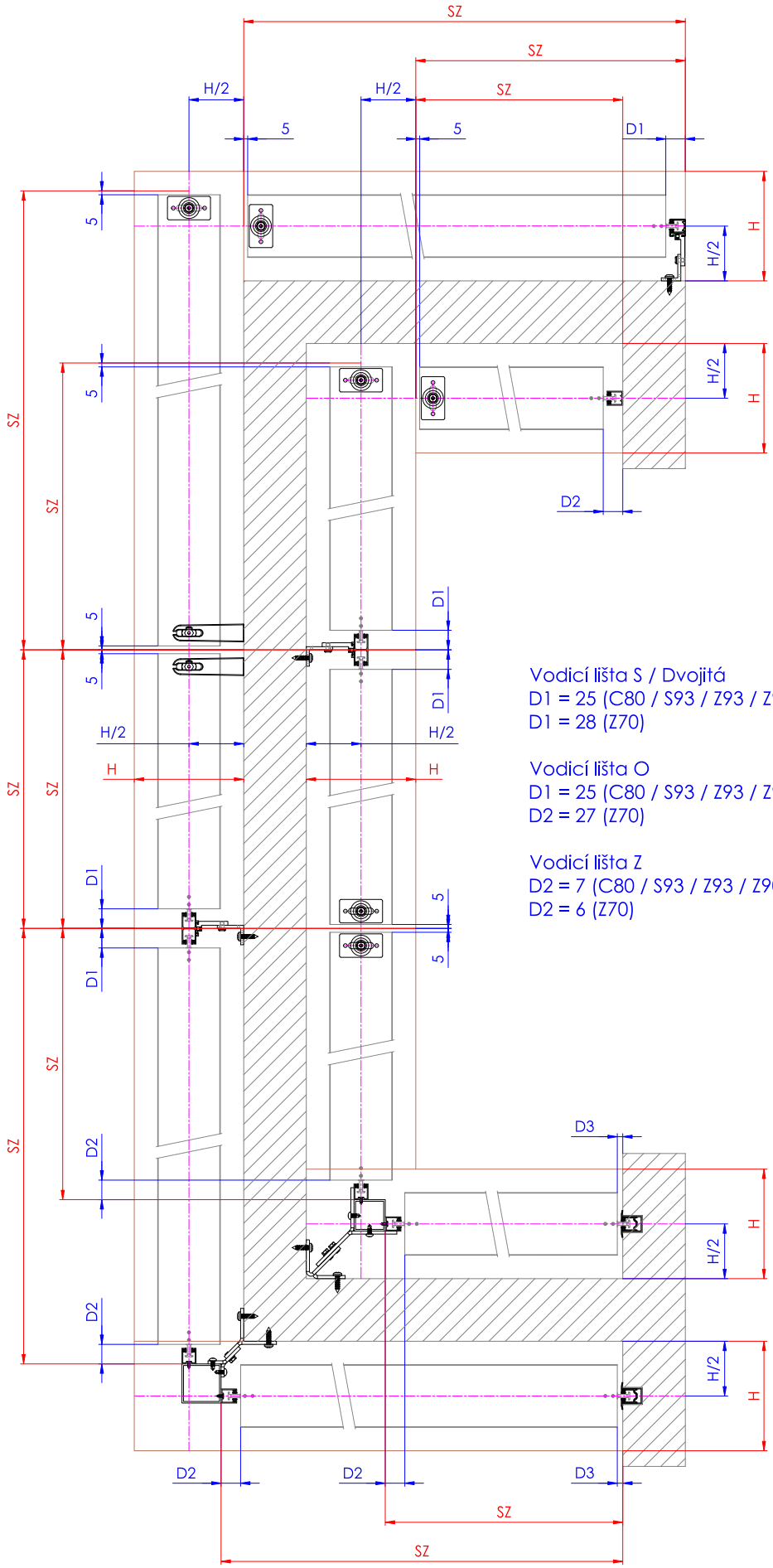

Vodicí lišta S / Dvojitá
D1 = 25 (C80 / S93 / Z93 / Z90 PRO)
D1 = 28 (Z70)

Vodicí lišta O
D1 = 25 (C80 / S93 / Z93 / Z90 PRO)
D2 = 27 (Z70)

Vodicí lišta Z
D2 = 7 (C80 / S93 / Z93 / Z90 PRO)
D2 = 6 (Z70)

© LOMAX & Co s.r.o., technické změny vyhrazeny, všechny rozměry jsou v mm. 82-009 technické listy - VŽ 06/2021

Držáky krycích plechů a horních profilů

Počet držáků krycích plechů

- Doporučený počet držáků krycích plechů pro jednu venkovní žaluzii je definován v tabulce na str. 41.
- Montážní polohu držáků krycích plechů je nutno definovat na základě polohy ložiska viz str. 42-44.

Typy držáků krycích plechů (standard)

Držák KP-3 120 mm

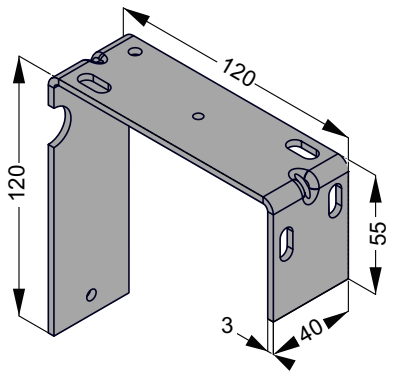

Držák KP-3 140 mm

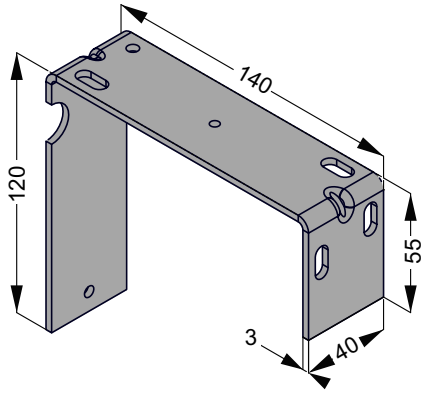

Držák KP-5 120 mm

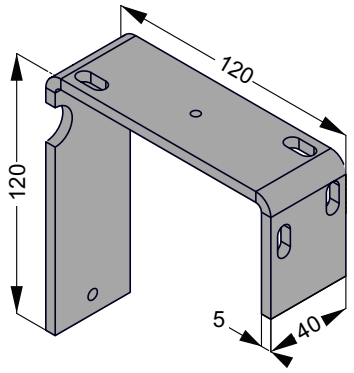

Držák KP-5 140 mm

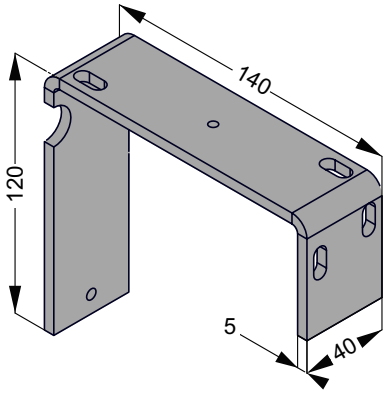

Držák KP-5 100-150 mm

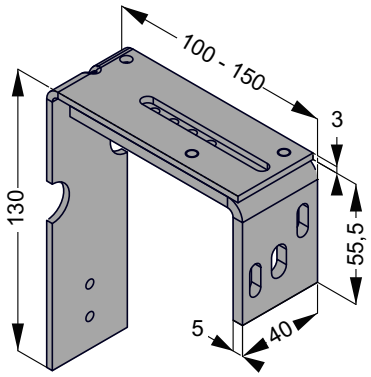

Držák KP-5 150-200 mm

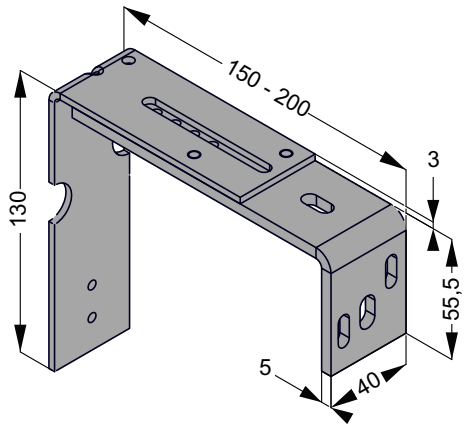

© LOMAX & Co s.r.o., technické změny vyhrazeny, všechny rozměry jsou v mm. 82-009 technické listy - VŽ 06/2021

Držáky krycích plechů a horních profilů

Držák KP-5 200-250 mm

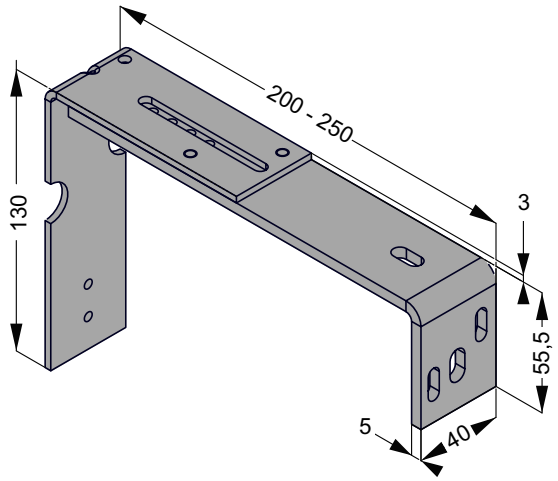

Držák KP-5 250-300 mm

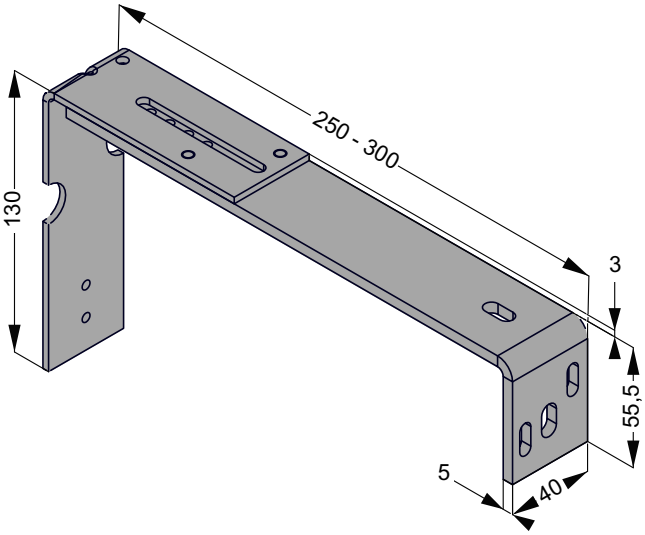

Držák KP-5 speciál 100-150 mm

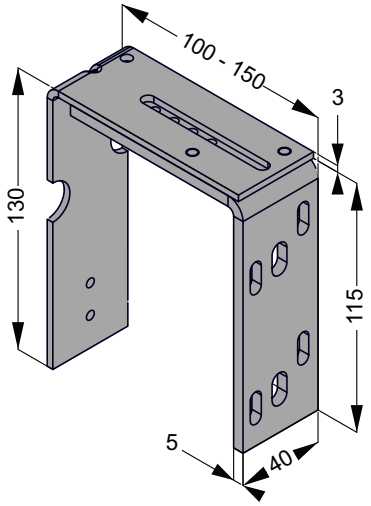

Držák KP-5 speciál 150-200 mm

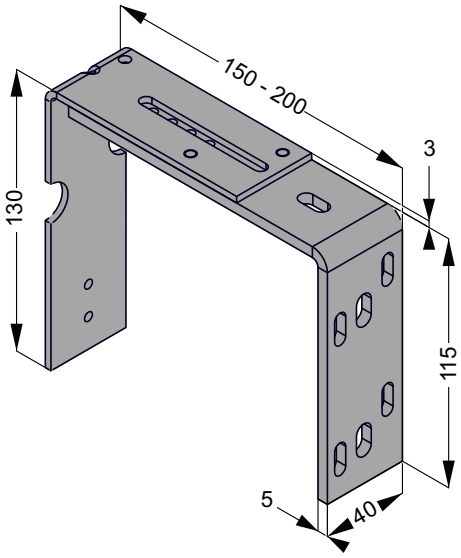

Držák KP-5 speciál 200-250 mm

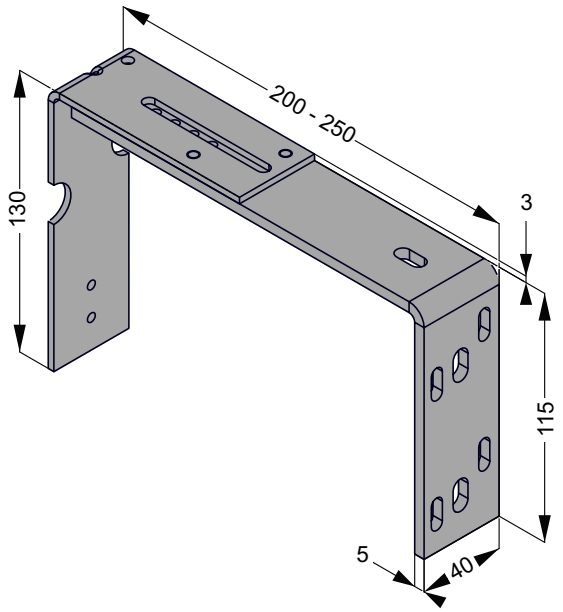

Držák KP-5 speciál 250-300 mm

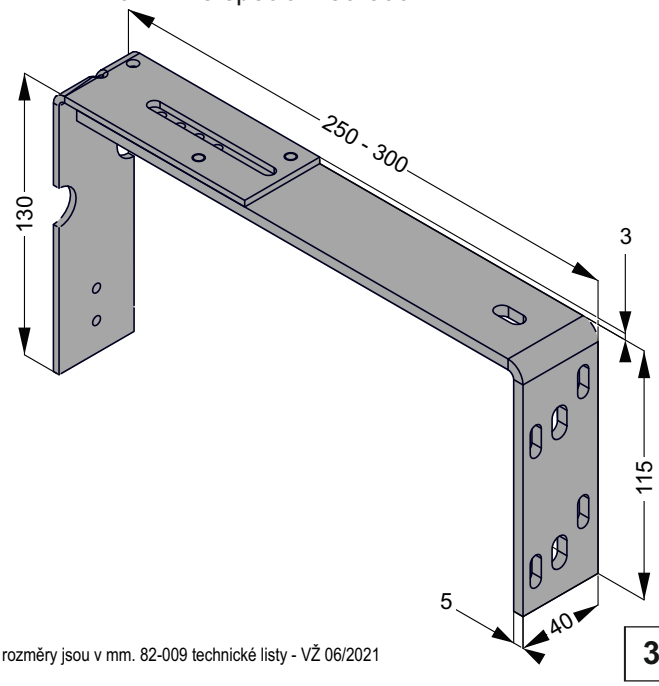

© LOMAX & Co s.r.o., technické změny vyhrazeny, všechny rozměry jsou v mm. 82-009 technické listy - VŽ 06/2021

Typy držáků krycích plechů (rohové a snížené)

- Držáky KP 25 a 40 (snížené) používat pouze společně s rohovými držáky.
- Snížené Držáky KP 25 a Držáky KP 40 je nutné kotvit do „stropu“.

Držák KP-3 samostatný

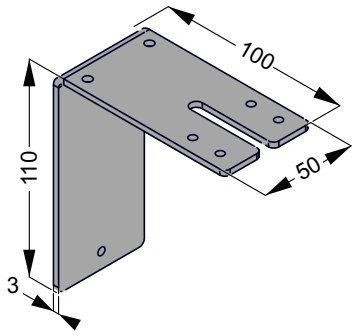

Držák KP-4 rohový 100 mm pravý

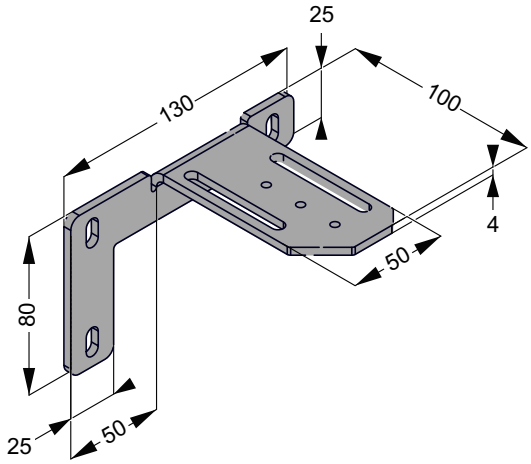

Držák KP-4 rohový 100 mm levý

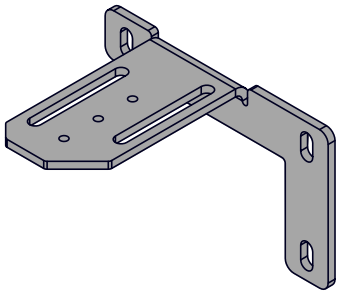

Držák KP-4 rohový 150 mm pravý

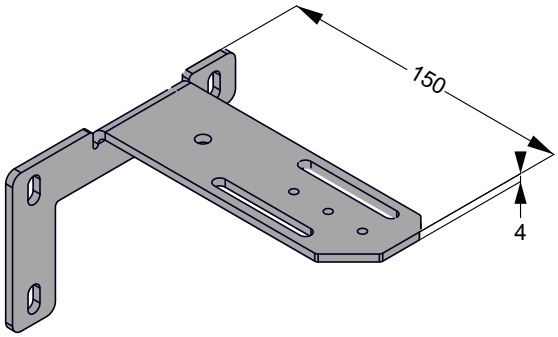

Držák KP-4 rohový 150 mm levý

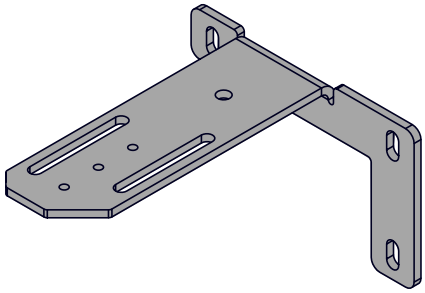

Držák KP-5 rohový 200 mm pravý

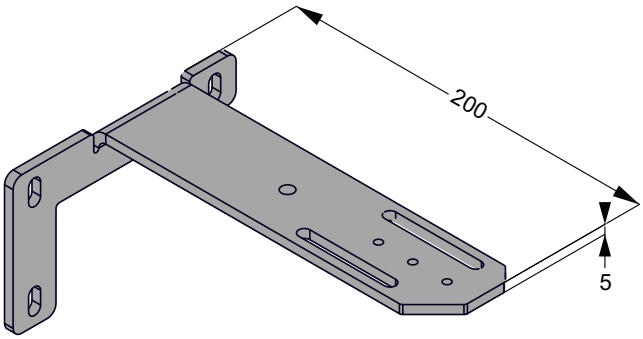

Držák KP-5 rohový 200 mm levý

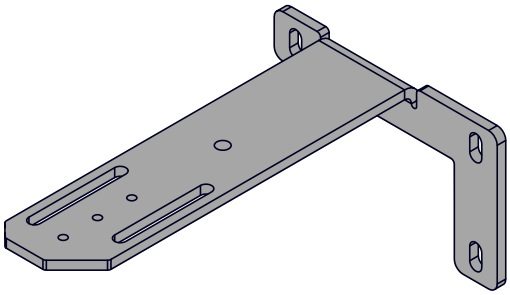

© LOMAX & Co s.r.o., technické změny vyhrazeny, všechny rozměry jsou v mm. 82-009 technické listy - VŽ 06/2021

Držáky krycích plechů a horních profilů

Držák KP-4 snížený 40 100 mm

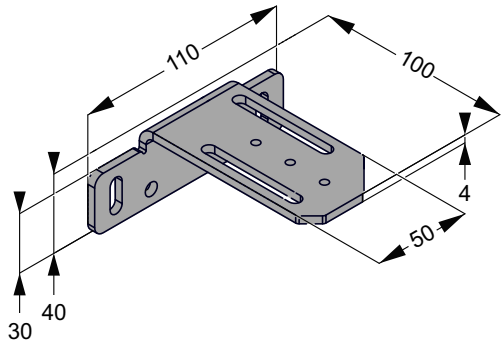

Držák KP-4 snížený 25 100 mm

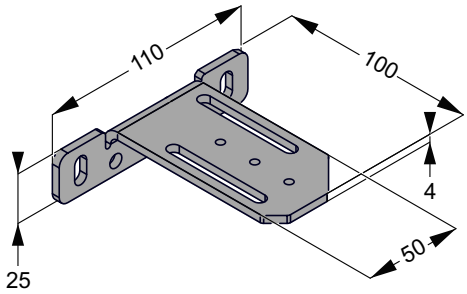

Držák KP-4 snížený 40 150 mm

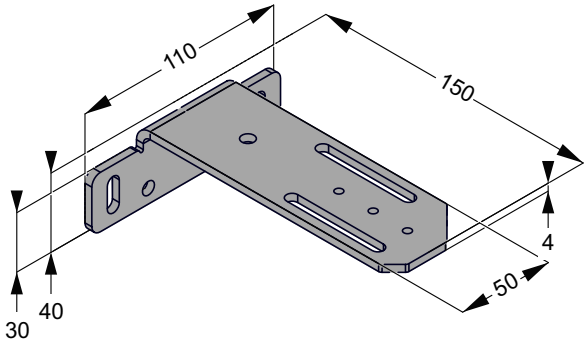

Držák KP-4 snížený 25 150 mm

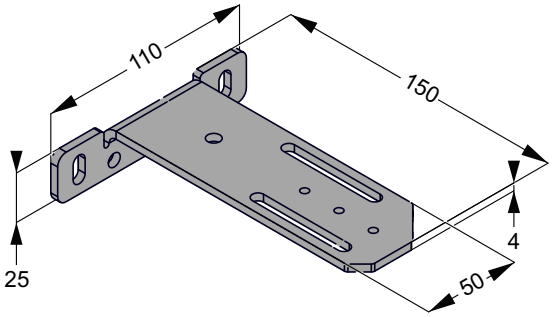

Držák KP-5 snížený 40 200 mm

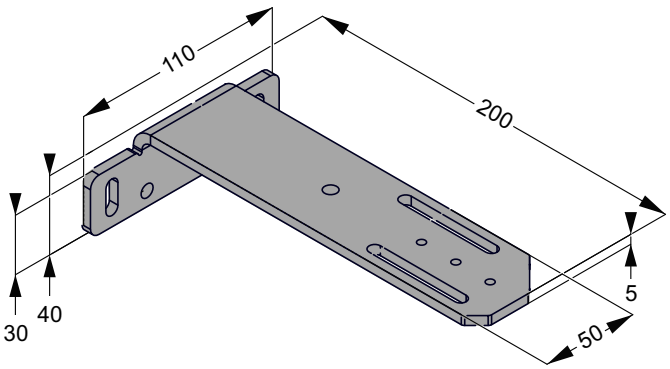

Držák KP-5 snížený 25 200 mm

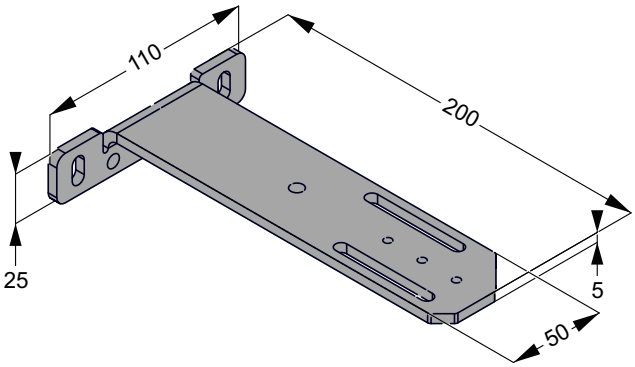

© LOMAX & Co s.r.o., technické změny vyhrazeny, všechny rozměry jsou v mm. 82-009 technické listy - VŽ 06/2021

Držáky krycích plechů a horních profilů

Držák KP-4 rohový 106-156 mm levý

(Držák KP-4 rohový 100 mm levý + Držák KP-3 samostatný)

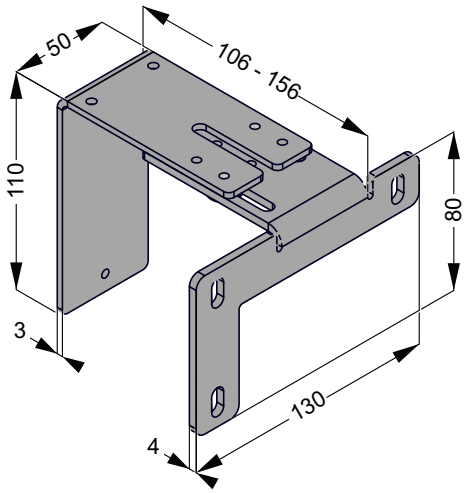

Držák KP-4 rohový 106-156 mm pravý

(Držák KP-4 rohový 100 mm pravý + Držák KP-3 samostatný)

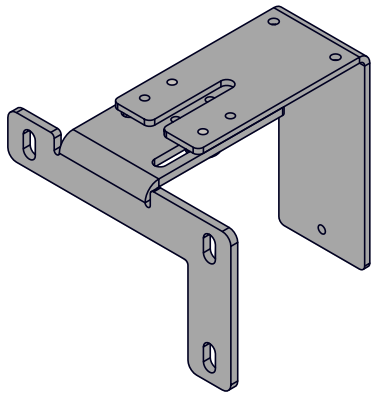

Držák KP-4 rohový 156-206 mm levý

(Držák KP-4 rohový 150 mm levý + Držák KP-3 samostatný)

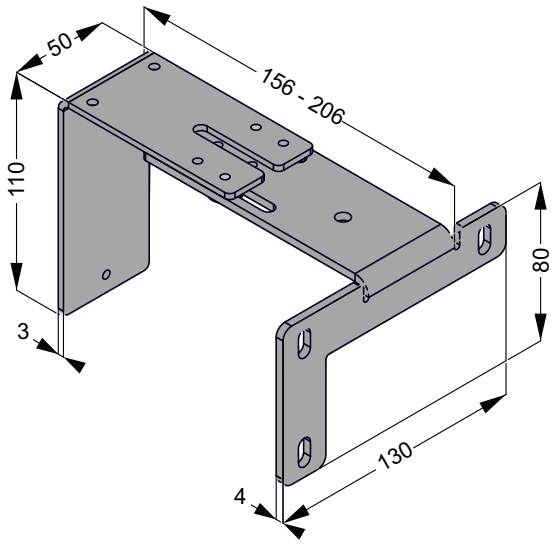

Držák KP-4 rohový 156-206 mm pravý

(Držák KP-4 rohový 150 mm pravý + Držák KP-3 samostatný)

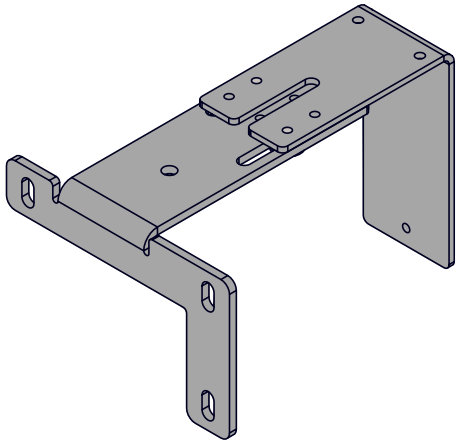

Držák KP-5 rohový 206-256 mm levý

(Držák KP-5 rohový 200 mm levý + Držák KP-3 samostatný)

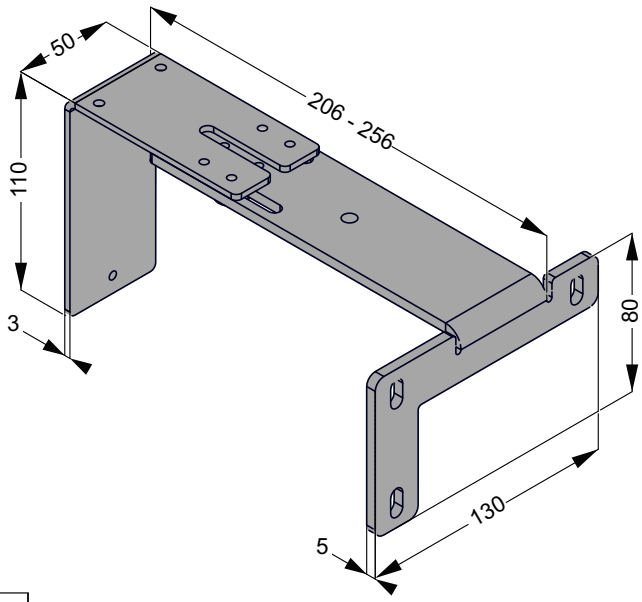

Držák KP-5 rohový 206-256 mm pravý

(Držák KP-5 rohový 200 mm pravý + Držák KP-3 samostatný)

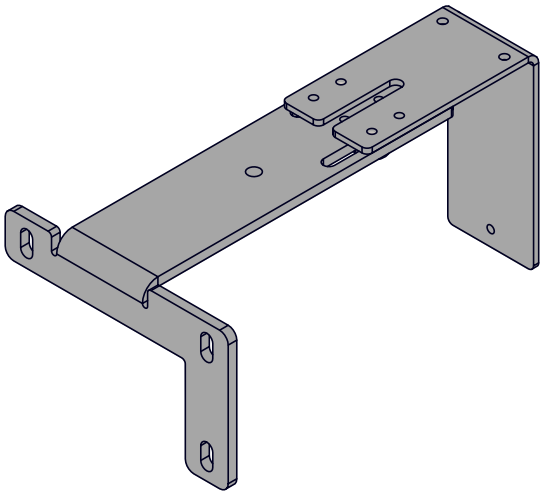

© LOMAX & Co s.r.o., technické změny vyhrazeny, všechny rozměry jsou v mm. 82-009 technické listy - VŽ 06/2021

Držáky krycích plechů a horních profilů

Držák KP-4 snížený 40 106-156 mm

(Držák KP-4 snížený 40 100 mm + Držák KP-3 samostatný)

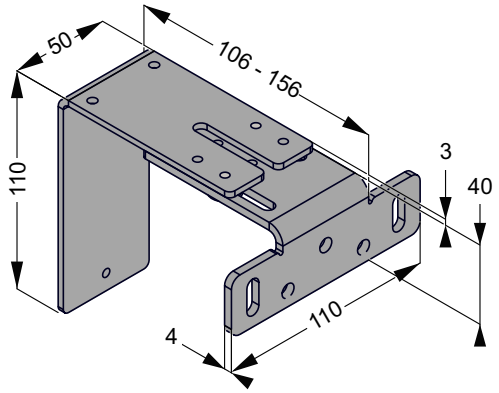

Držák KP-4 snížený 25 106-156 mm

(Držák KP-4 snížený 25 100 mm + Držák KP-3 samostatný)

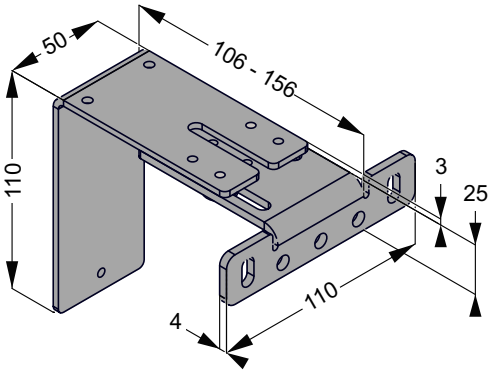

Držák KP-4 snížený 40 156-206 mm

(Držák KP-4 snížený 40 150 mm + Držák KP-3 samostatný)

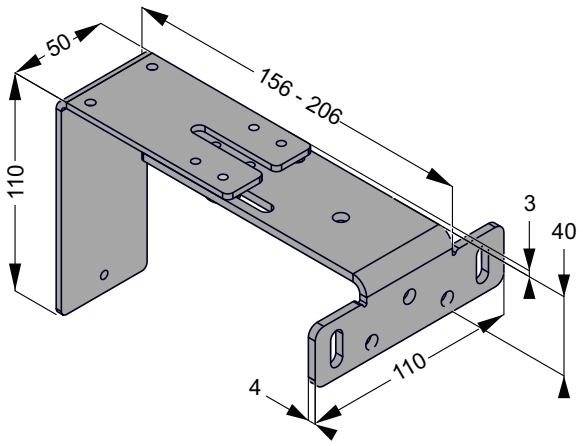

Držák KP-4 snížený 25 156-206 mm

(Držák KP-4 snížený 25 150 mm + Držák KP-3 samostatný)

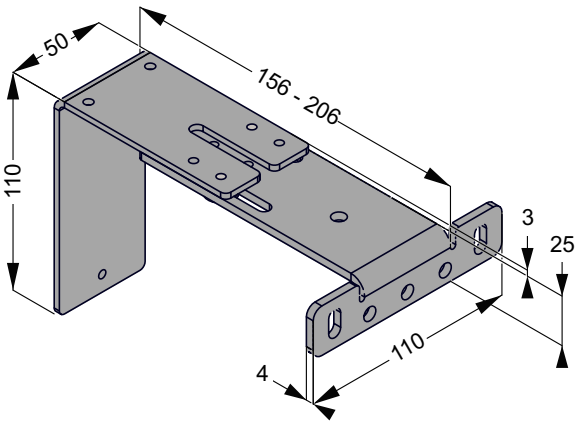

Držák KP-5 snížený 40 206-256 mm

(Držák KP-5 snížený 40 200 mm + Držák KP-3 samostatný)

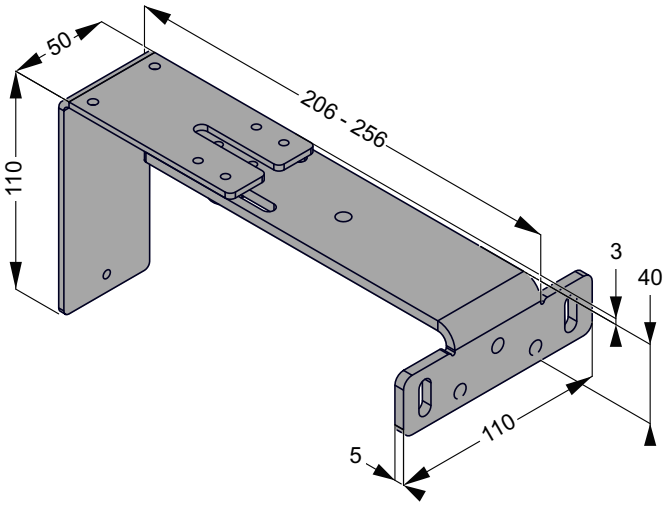

Držák KP-5 snížený 25 206-256 mm

(Držák KP-5 snížený 25 200 mm + Držák KP-3 samostatný)

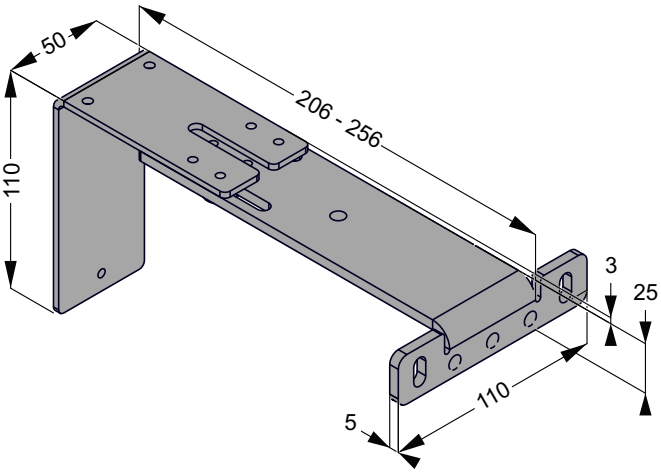

© LOMAX & Co s.r.o., technické změny vyhrazeny, všechny rozměry jsou v mm. 82-009 technické listy - VŽ 06/2021

Počet držáků krycích plechů (podomítkové)

- Základní počet držáků pro lehkou konstrukci fasádního systému je definován v tabulce na str. 41.
- Počet držáků je nutné případně zvýšit a to při volbě těžších fasádních systémů jako jsou např. silné OSB desky, keramické obklady, atd.

Montáž podomítkových držáků krycích plechů

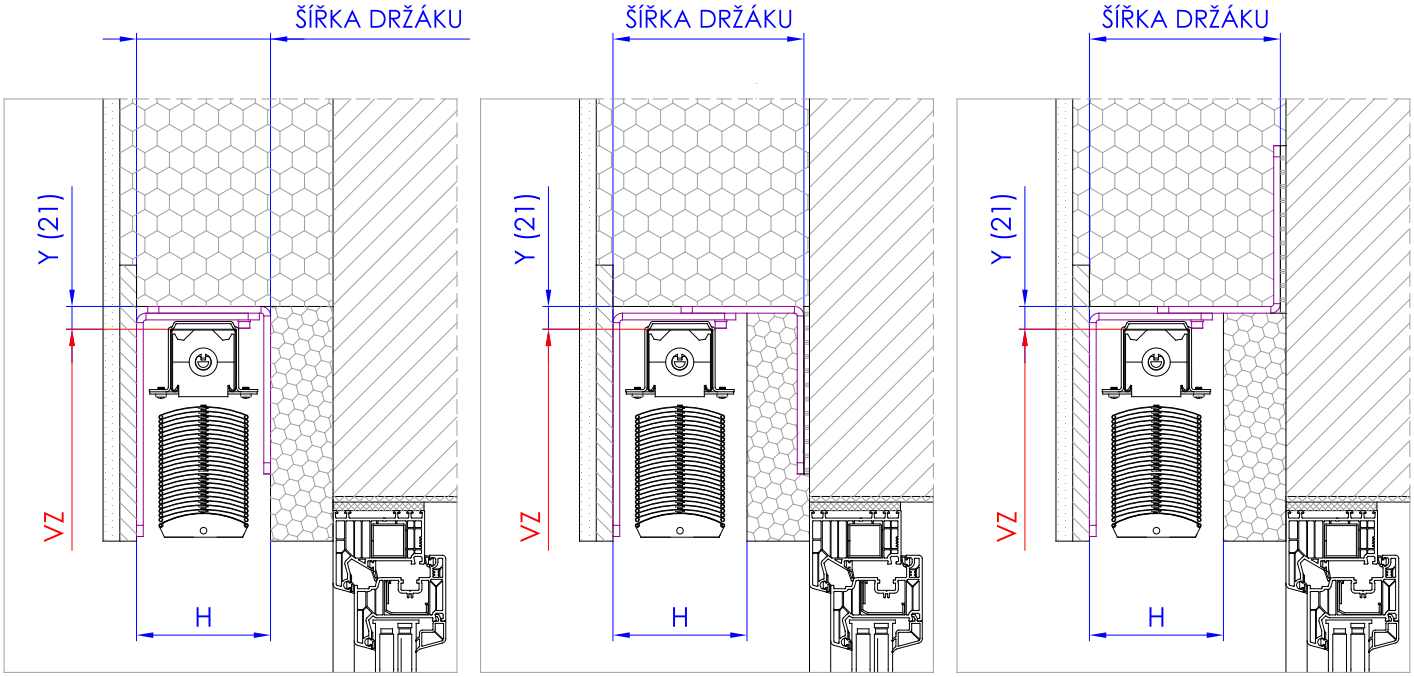

Typy držáků krycích plechů (podomítkové)

Držák KP-6 samostatný

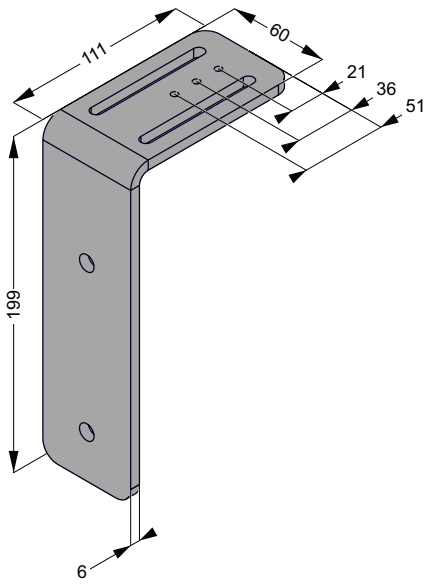

Držák KP-6 119 mm

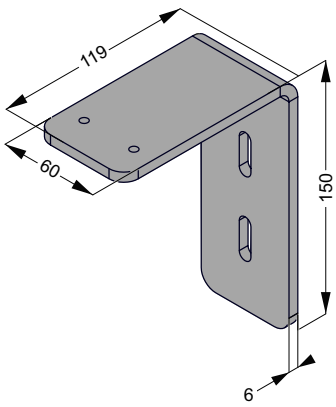

Držák KP-6 189 mm

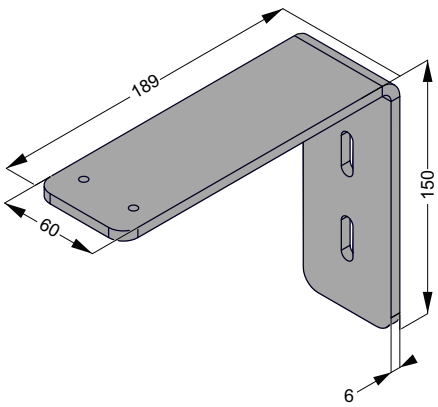

© LOMAX & Co s.r.o., technické změny vyhrazeny, všechny rozměry jsou v mm. 82-009 technické listy - VŽ 06/2021

Držáky krycích plechů a horních profilů

Držák KP-6 259 mm

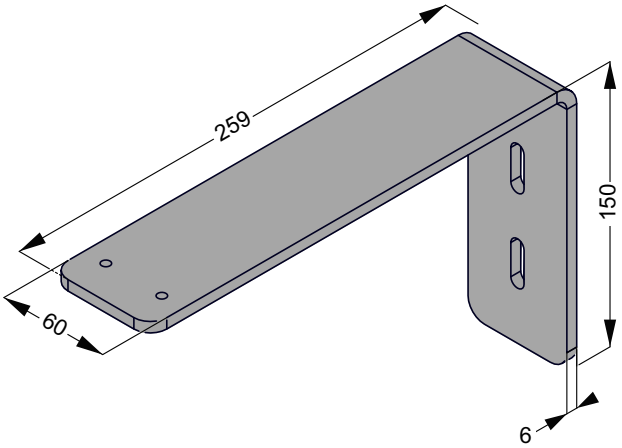

Držák KP-6 122-192 mm

(Držák KP-6 119 mm + Držák KP-6 samostatný)

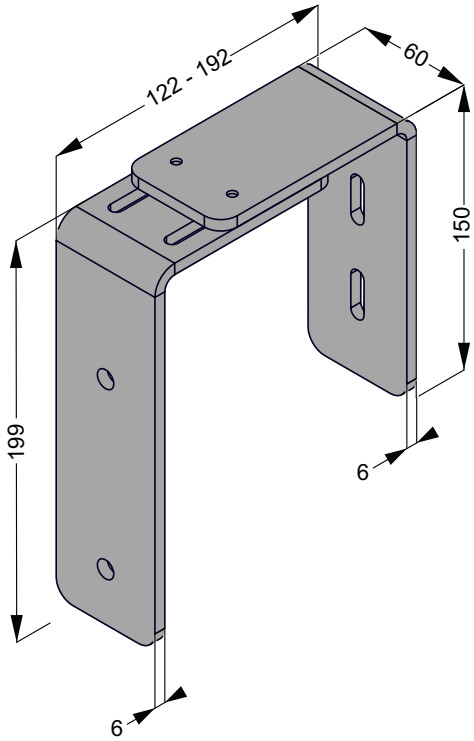

Držák KP-6 192-262 mm

(Držák KP-6 189 mm + Držák KP-6 samostatný)

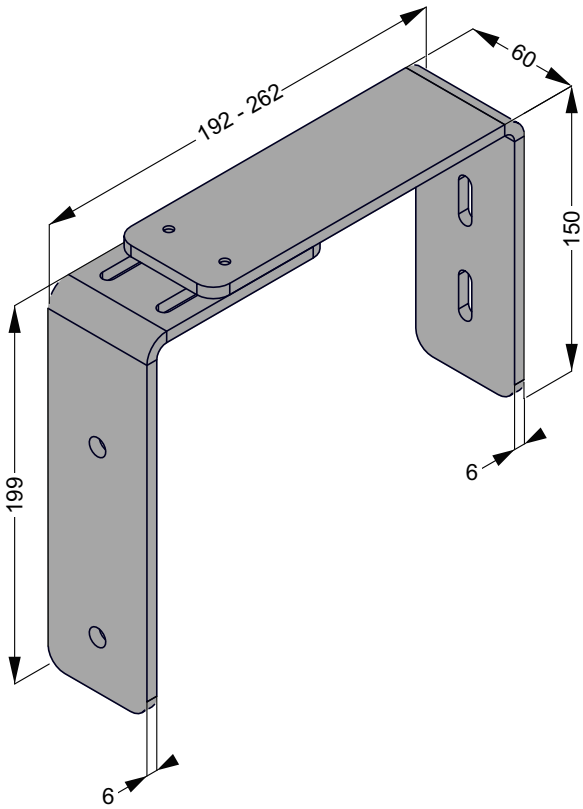

Držák KP-6 262-332 mm

(Držák KP-6 259 mm + Držák KP-6 samostatný)

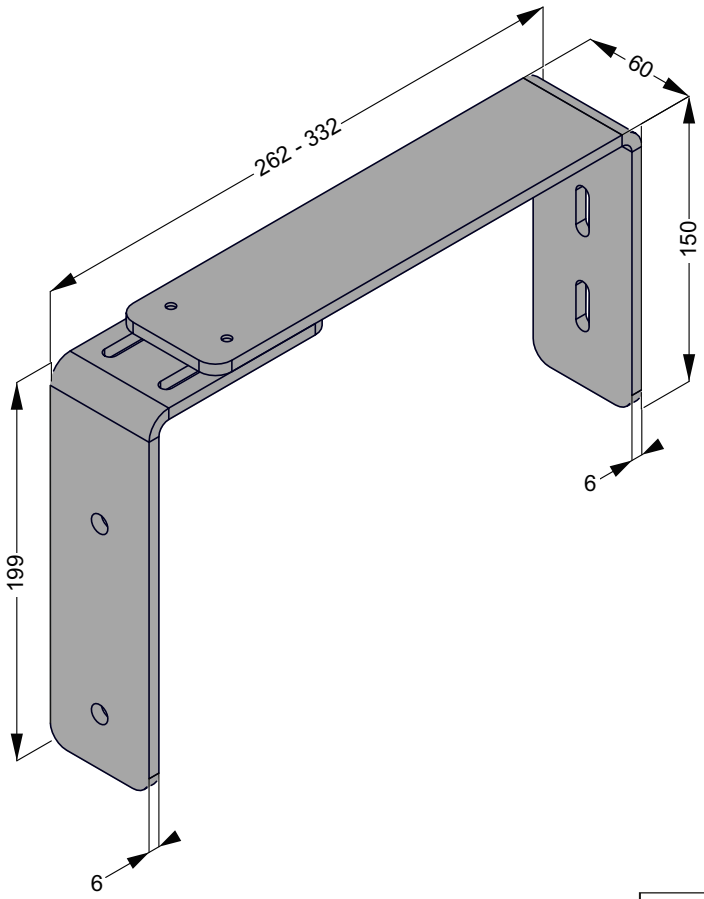

© LOMAX & Co s.r.o., technické změny vyhrazeny, všechny rozměry jsou v mm. 82-009 technické listy - VŽ 06/2021

Počet držáků horního profilu

- Doporučený počet držáků horního profilu je roven počtu držáků krycích plechů.
- Po uchycení lanka je nutné počítat se dvěma kusy držáku horního profilu navíc. Pro venkovní žaluzie vedené lankem platí: Počet držáků horního profilu se rovná počtu držáků krycích plechů plus dva kusy.
- Podložka pro Držák HP - 5 mm je nutné použít vždy pro použitou kombinaci Držáku HP - R a stavitelných držáků zobrazených na str. 30 - 31. Podložka pro Držák HP - 5 mm je vždy dodávaná jako součást Držáku HP - R.
- Držák HP - R antivibrační není možné kombinovat s držáky krycích plechů typu standard.
- Držák HP - R antivibrační pomůže snížit vibrace motoru přenášené dále do konstrukce, ale nezaručí úplné odstranění nebo eliminaci nežádoucích rušivých vlivů při pohybu venkovní žaluzie.

Podložka pro Držák HP - 5 mm

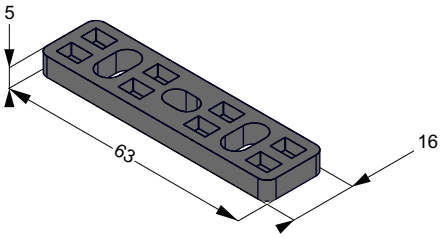

© LOMAX & Co s.r.o., technické změny vyhrazeny, všechny rozměry jsou v mm. 82-009 technické listy - VŽ 06/2021

Typy držáků horního profilu (standard)

Držák HP

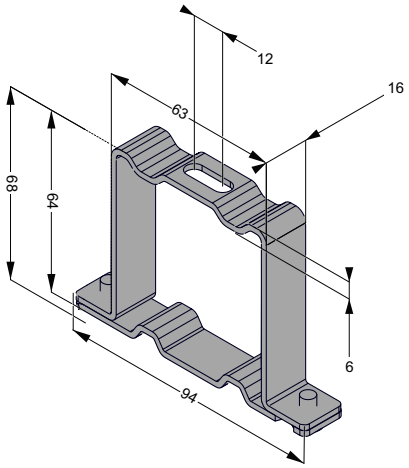

Držák HP - R

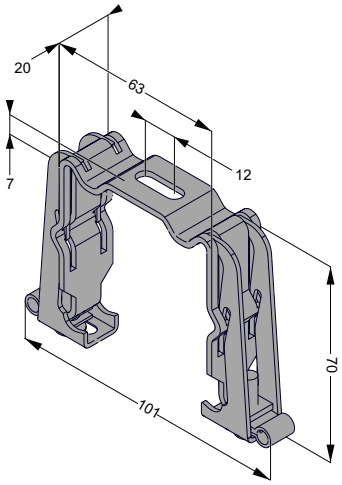

Držák HP - R antivibrační

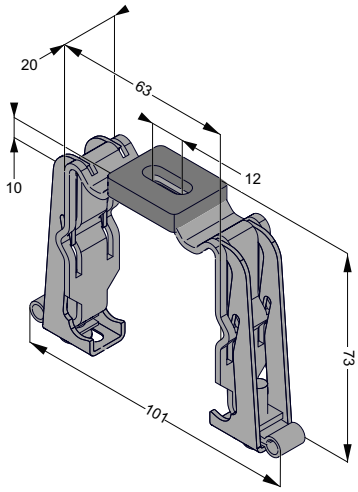

Typy držáků horního profilu (lanko)

Držák HP - lanko

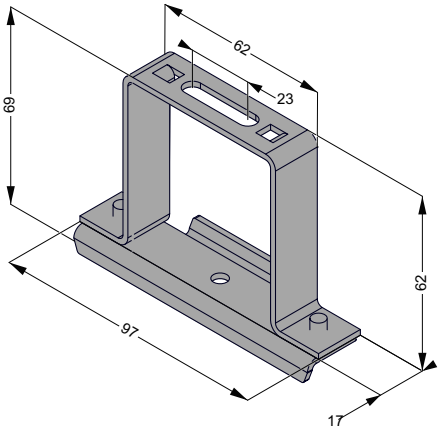

Držák HP - lanko a převodovka

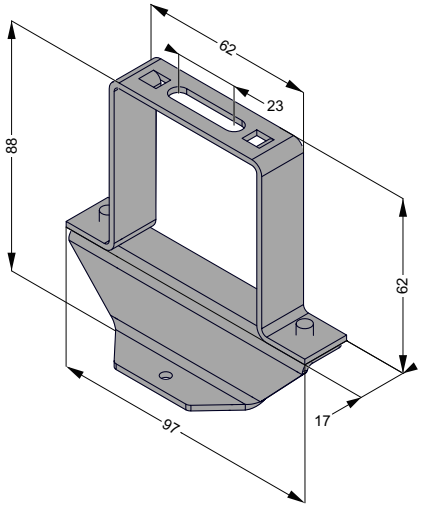

© LOMAX & Co s.r.o., technické změny vyhrazeny, všechny rozměry jsou v mm. 82-009 technické listy - VŽ 06/2021

Držáky krycích plechů a horních profilů

Počet držáků do překladu HELUZ

Šířka venkovní žaluzie	Počet držáků do překladu
[mm]	[ks]
≤ 1499	2
1500 – 2499	3
2500 – 3499	4
3500 – 3850	5

Mezní rozměry žaluzií do překladu HELUZ

Typ venkovní žaluzie	Šířka		Výška		Plocha
	min	max	min	max	max
	[mm]	[mm]	[mm]	[mm]	[m²]
C80	600	3850	300	1460*	8
S93				1860*	
Z93					
Z70					

* Maximální výška závisí na mnoha faktorech a hodnota v tabulce je pouze orientační. Pro přesné určení krycí výšky je nutné znát situaci na stavbě.

Montáž sady pro HELUZ překlady vyráběných od roku 2006: Sada HELUZ - univerzál

Překlad HELUZ vyráběný od roku 2007 a držák HP-R

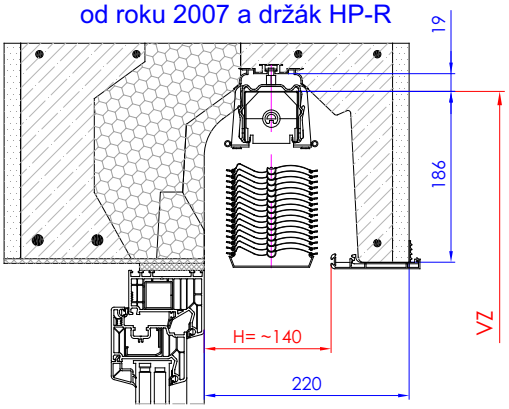

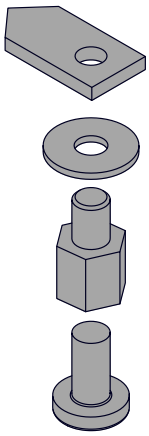

Matice s hrotem

Podložka

Distanční sloupek

Šroub M6 x 6

Překlad HELUZ vyráběný od roku 2007 a držák HP

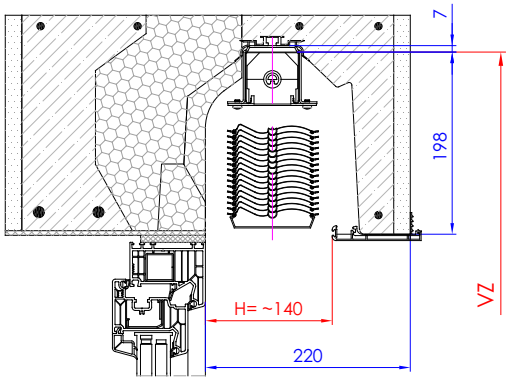

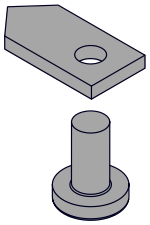

Matice s hrotem

Šroub M6 x 12

Překlad HELUZ vyráběný v roce 2006

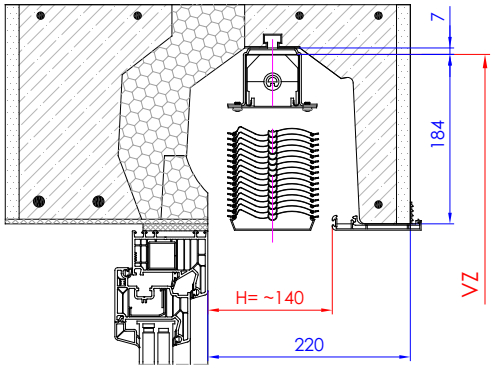

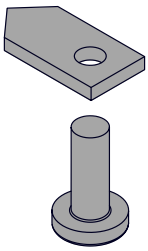

Matice s hrotem

Šroub M6 x 16

Montáž držáků pro HELUZ překlady vyráběných v letech 2002 - 2005: Sada HELUZ - Z-držák

Překlad HELUZ vyráběný v letech 2002 - 2005

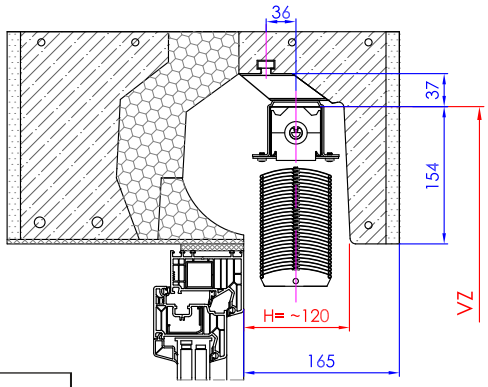

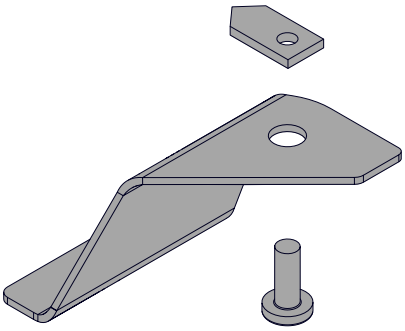

Matice s hrotem

Z - držák

Šroub M6 x 16

© LOMAX & Co s.r.o., technické změny vyhrazeny, všechny rozměry jsou v mm. 82-009 technické listy - VŽ 06/2021

Definice polohy a počtu držáků KP v závislosti na poloze ložiska

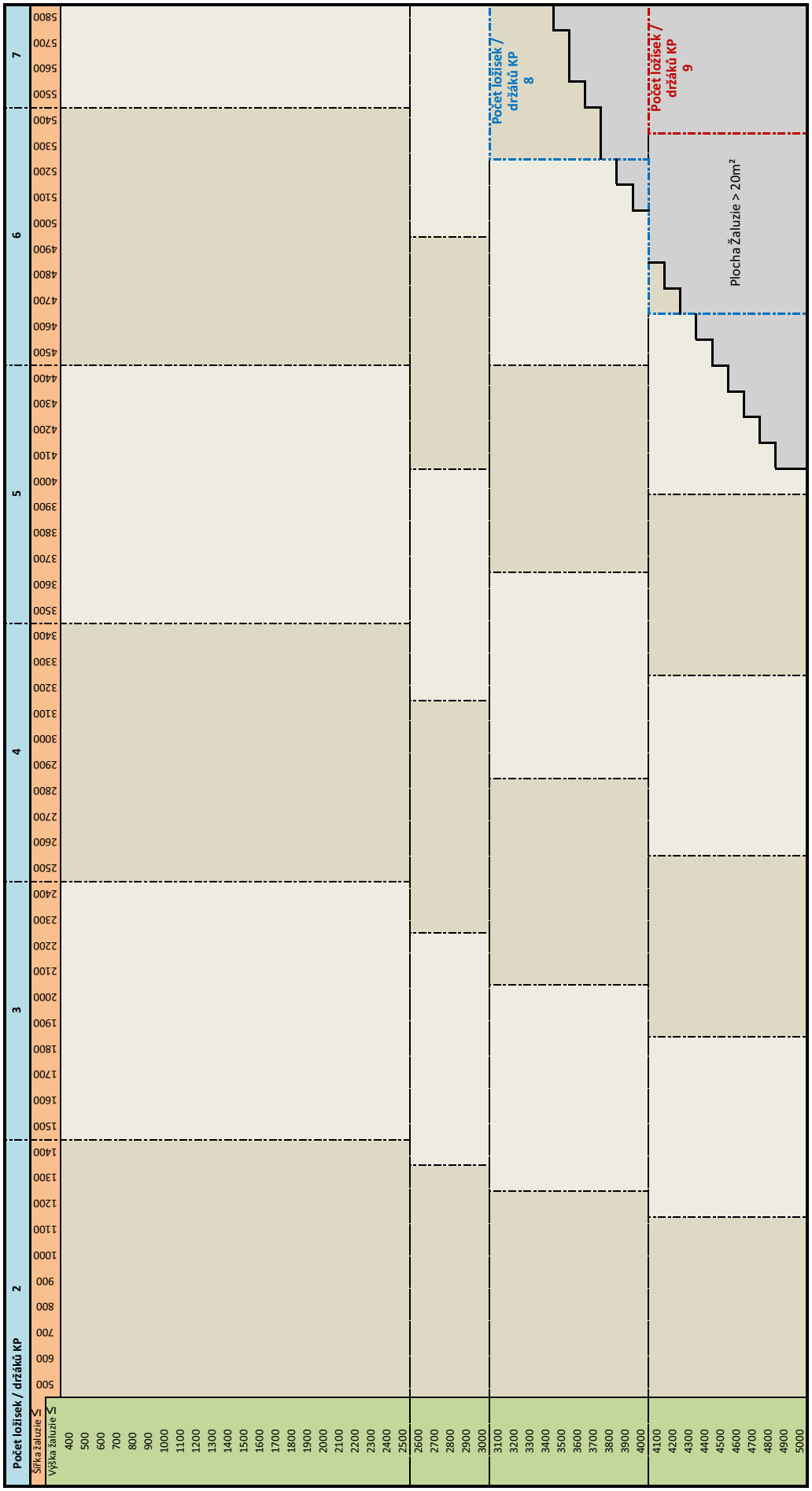

- Tabulka znázorňuje počet ložisek a počet držáků v závislosti na výšce a šířce venkovní žaluzie.
- Poloha ložisek je znázorněna v přehledové tabulce na str. 42 - 44.
- Poloha držáků krycích plechů musí být navrhnuta tak, aby nevznikalo vzájemné překrytí držáků krycích plechů a ložisek.
- Maximální vzdálenost mezi dvěma držáky je 800mm.
- Držáky KP umisťovat symetricky.

© LOMAX & Co s.r.o., technické změny vyhrazeny, všechny rozměry jsou v mm. 82-009 technické listy - VŽ 06/2021

Přehledová tabulka polohy ložiska C80, S93, Z93

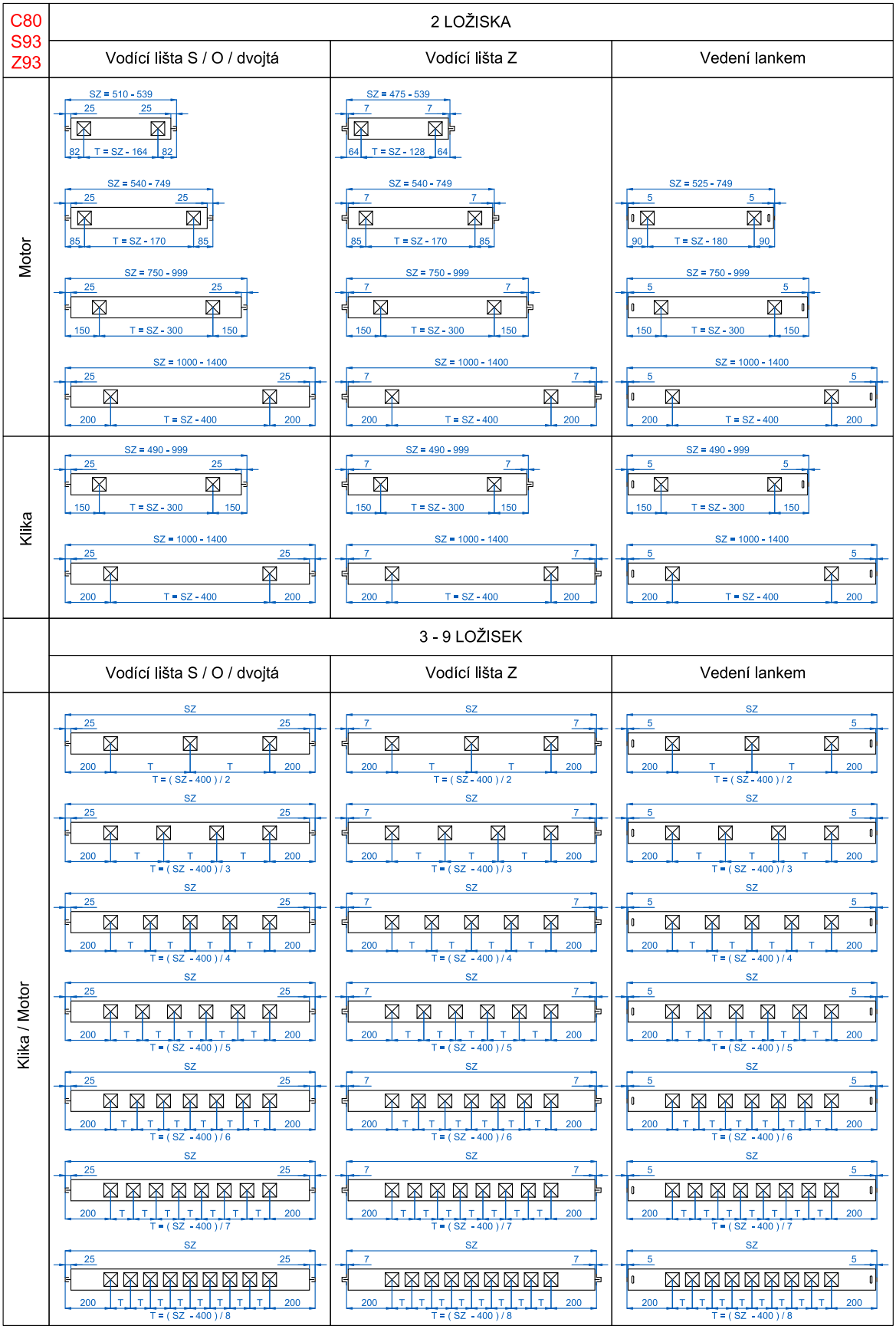

- Počet ložisek pro venkovní žaluzie je definován v tabulce na straně 41.
- Šířka venkovní žaluzie pro 3 a více ložisek je definována v tabulce na straně 41.

Legenda

SZ - Objednací šířka venkovní žaluzie
T - Vzdálenost mezi jednotlivými ložisky (na střed TexBandu)
⊠ - Ložisko (šířka 50 mm)

© LOMAX & Co s.r.o., technické změny vyhrazeny, všechny rozměry jsou v mm. 82-009 technické listy - VŽ 06/2021

Přehledová tabulka polohy ložiska Z90 PRO

Z90	2 LOŽISKA		
	Vodicí lišta S / O / dvojitá	Vodicí lišta Z	Vedení lankem
Motor	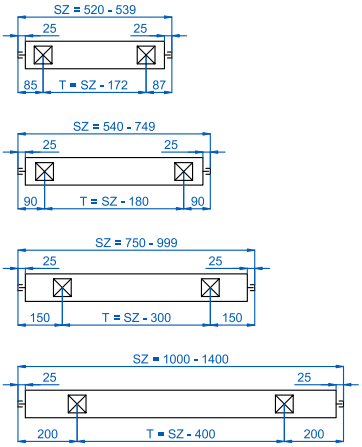	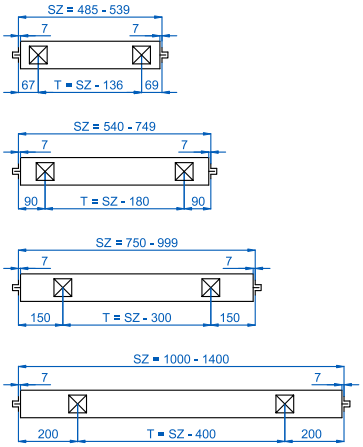	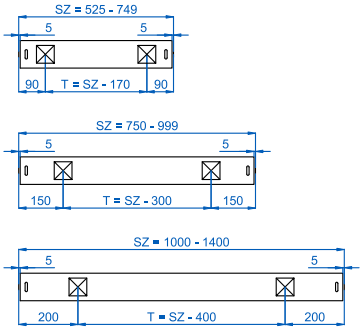
Klika	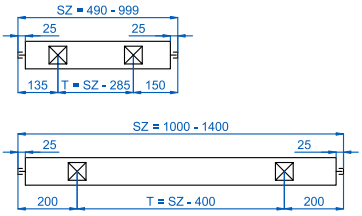	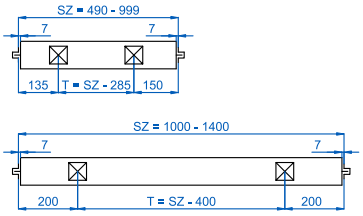	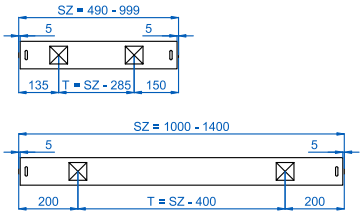
	3 - 9 LOŽISEK		
	Vodicí lišta S / O / dvojitá	Vodicí lišta Z	Vedení lankem
Klika / Motor	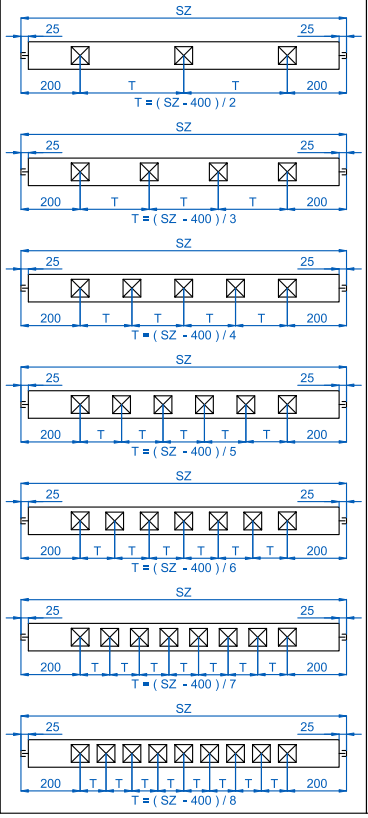	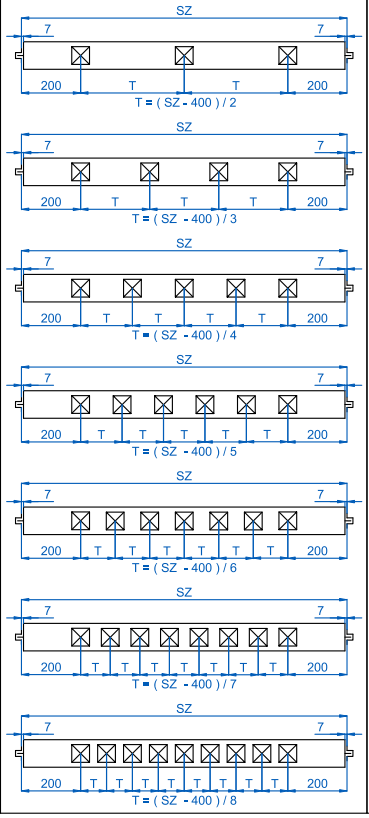	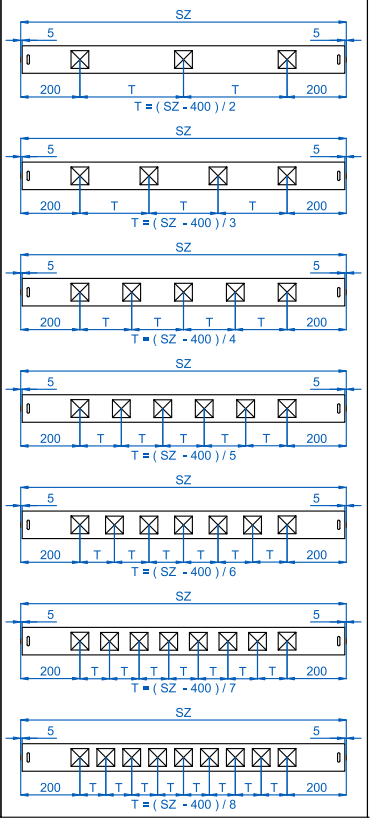

- Počet ložisek pro venkovní žaluzie je definován v tabulce na straně 41.
- Šířka venkovní žaluzie pro 3 a více ložisek je definována v tabulce na straně 41.

Legenda

SZ - Objednací šířka venkovní žaluzie
T - Vzdálenost mezi jednotlivými ložisky (na střed TexBandu)
⊠ - Ložisko (šířka 50 mm)

Přehledová tabulka polohy ložiska Z70

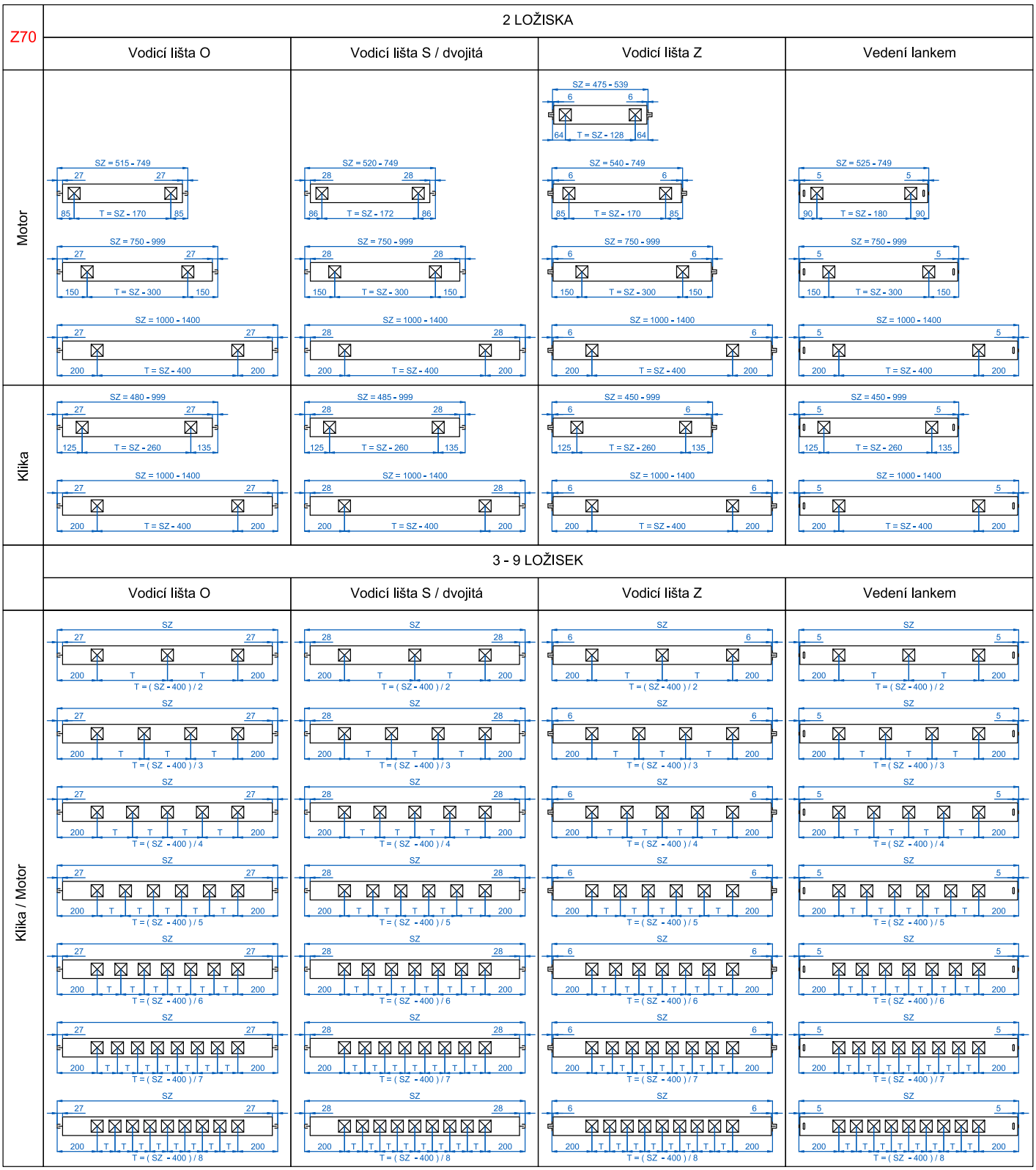

Legenda

SZ - Objednací šířka venkovní žaluzie
T - Vzdálenost mezi jednotlivými ložisky (na střed TexBandu)
⊠ - Ložisko (šířka 50 mm)

- Počet ložisek pro venkovní žaluzie je definován v tabulce na straně 41.
- Šířka venkovní žaluzie pro 3 a více ložisek je definována v tabulce na straně 41.

© LOMAX & Co s.r.o., technické změny vyhrazeny, všechny rozměry jsou v mm. 82-009 technické listy - VŽ 06/2021

Typy krycích plechů

PŘIZNANÁ MONTÁŽ

KPL1

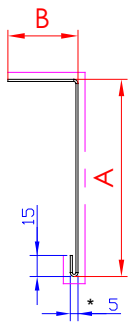

KPL2

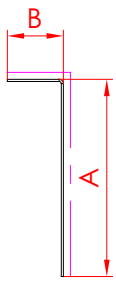

KPZ1

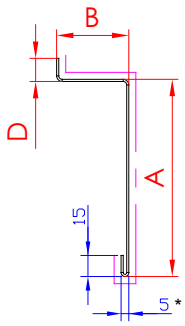

KPU1

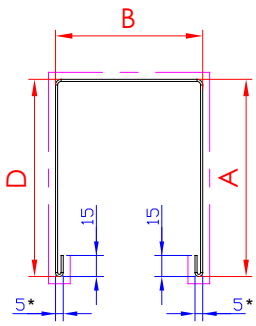

BOČNICE A SPOJKY

BOČNICE PŘILOŽENÁ

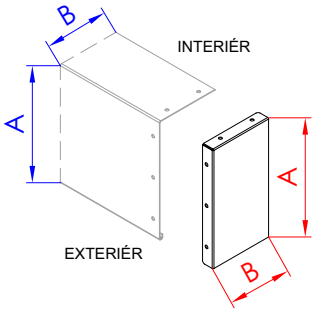

BOČNICE OHÝBANÁ

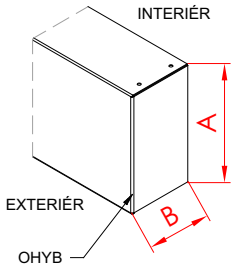

SPOJKY

- např. spojka KPL1

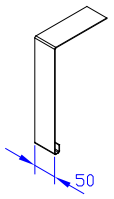

- Spojky jsou umístěny vždy na viditelné straně krycího plechu.

- Spojky jsou uchyceny vždy jen k jednomu krycímu plechu.

ROHOVÉ SPOJKY

- Spojky je možné objednat pro vnitřní nebo vnější stranu plechů.

- Velikost a počet spojek je dán dle objednáného krycího plechu.

- Rohové spojky jsou lakovány oboustranně.

- Krycí plechy nejsou z výroby seříznuty.

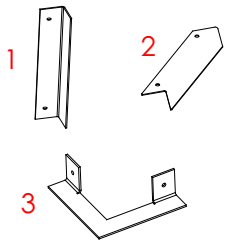

- např. spojky plechu KPL3

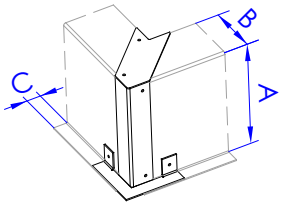

PODOMÍTKOVÁ MONTÁŽ

KPL3

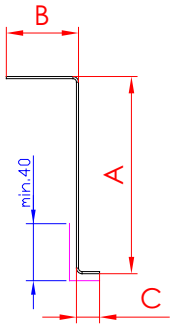

KPZ3

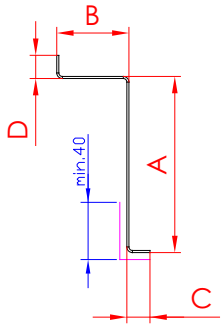

KPU3

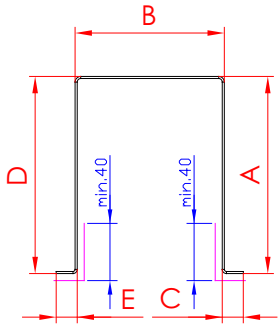

KPU4

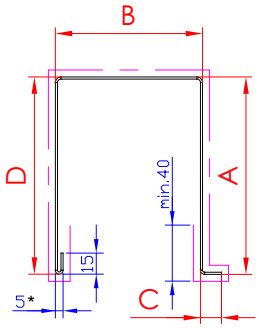

KPL1F

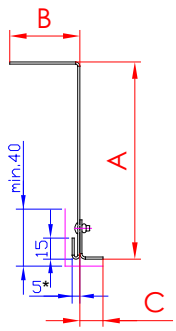

KPZ1F

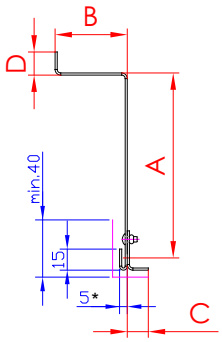

KPU1F

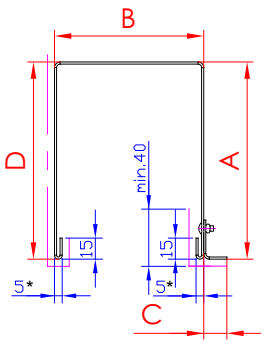

LAKOVÁNÍ PLECHŮ A - VÝŠKA PLECHU B, C, D, E - OSTATNÍ ROZMĚRY PLECHU * PRO KRYCÍ PLECHY TLOUŠŤKY 2 mm JE ŠÍŘKA LEMU 7 mm

© LOMAX & Co s.r.o., technické změny vyhrazeny, všechny rozměry jsou v mm. 82-009 technické listy - VŽ 06/2021

Krycí plechy

- Maximální délka krycího plechu je 3500 mm.
- Síla materiálu je 1,5 nebo 2 mm. Doporučujeme použít plechy o síle 2 mm.
- Varianta ohýbané bočnice je možná pouze pro krycí plechy typu KPL a KPZ.
- Minimální délka ohybu je 15 mm.
- Práškové lakování je standardně prováděno barvami dle vzorníku RAL.
- Orientace krycích plechů, bočnic a spojek se určuje při pohledu z interiéru.
- Upozornění: Při spojování krycích plechů je nutné dodržet dilatační mezeru 10 mm. S dilatační mezerou je nutné počítat při objednání krycích plechů (zkrátit objednané krycí plechy o 10 mm za každý jeden spoj).
- Upozornění: Spojka se nýtuje pouze na jeden krycí plech.
- Krycí plechy jsou vyrobeny z přírodního hliníku (bez povrchové úpravy) a může tak docházet k oxidaci. Oxidace hliníku je pouze povrchová, nemá vliv na mechanické vlastnosti krycího plechu a nelze ji reklamovat.

Volba prodloužení dle výšky krycího plechu

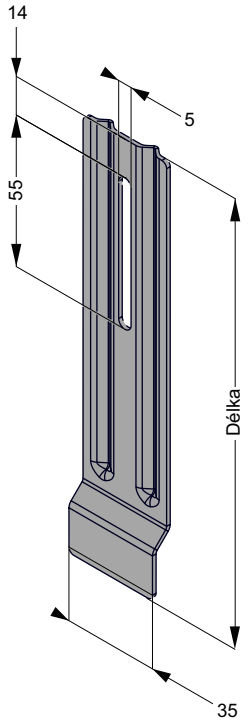

Výška krycího plechu			Prodloužení držáku KP
Držáky KP (standard)	Držáky KP (rohové a snížené)	Držáky KP (podomítkové)	Délka
160 - 200	140 - 186	235 - 275	100 mm
186 - 250	187 - 236	235 - 325	150 mm
236 - 300	237 - 286	235 - 375	200 mm
286 - 350	287 - 336	270 - 425	250 mm
336 - 400	337 - 386	320 - 475	300 mm
386 - 450	387 - 436	370 - 525	350 mm

Pozor! Při použití Prodloužení společně s podomítkovými Držáky KP je nutné do těchto držáku vyřezat závit.

© LOMAX & Co s.r.o., technické změny vyhrazeny, všechny rozměry jsou v mm. 82-009 technické listy - VŽ 06/2021

Ovládání motorem

Typy motorů

Typ motoru	Označení	Krouticí moment [Nm]	Příkon [W]	Odběr proudu [A]	Hmotnost [kg]	Otáčky [1/min]	Nastavení koncových poloh	Napájecí konektor	Napájecí vodič
SOMFY WT elektronický	J406 WT	6	95	0,41	1,22	24	Nastavovací kabel	STAK 3	CYKY-J 4 x 1,5
	J410 WT	10	110	0,51	1,43				
	J418 WT	18	155	0,70	2,20				
SOMFY WT elektronický	J406 WT Protect	6	95	0,41	1,22	24	Nastavovací kabel	STAK 3	CYKY-J 4 x 1,5
	J410 WT Protect	10	110	0,51	1,43				
	J418 WT Protect	18	155	0,70	2,20				
SOMFY RTS rádiový	J406 RTS	6	95	0,50	1,50	24	Dálkový ovladač RTS	STAK 3	CYKY-J 3 x 1,5
	J410 RTS	10	110	0,60	1,70				
	J418 RTS	18	155	0,80	2,20				
SOMFY-io PROTECT rádiový	J406 IO Protect	6	95	0,50	1,50	24	Dálkový ovladač IO	STAK 3	CYKY-J 3 x 1,5
	J410 IO Protect	10	110	0,60	1,70				
GEIGER mechanický	GJ5606k	6	93	0,40	1,50	26	Tlačítka na motoru	STAK 3	CYKY-J 4 x 1,5
	GJ5610	10	135	0,60	1,70				
	GJ5620	20	190	0,85	2,20				
GEIGER DuoDrive mechanický	GJ5606-DuoDrive	6	145	0,65	2,10	9 / 39	Tlačítka na motoru	STAK 3	CYKY-J 4 x 1,5
GEIGER LOXONE radiový	GJ5606k F03	6	93	0,40	1,50	26	Dálkový ovladač AIR	STAK 4	CYKY-J 5 x 1,5 (*)
	GJ5610 F03	10	135	0,60	1,70				
	GJ5620 F03	20	190	0,85	2,20				

(*) V případě instalace bez použití místního ovládání CYKY-J 3 x 1,5.

- Obecné informace.
  - Jmenovité napětí 230 V / 50 Hz
  - Třída ochrany krytí motoru IP 54
  - Maximální doba chodu Somfy 6 min / Geiger 4 min
  - Startovací proud (násobek) 1,2x

Doporučený krouticí moment motorů

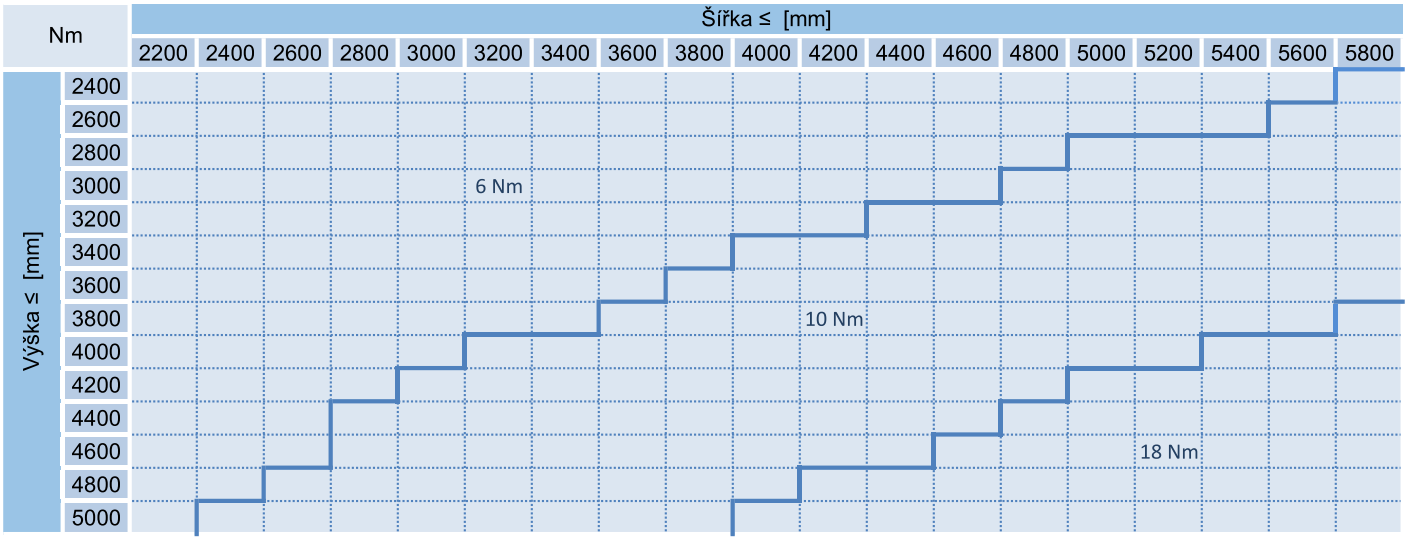

- Motor s krouticím momentem větším než 10 Nm musí být umístěn ve středu venkovní žaluzie, nebo na střed sestavy venkovních žaluzií.

© LOMAX & Co s.r.o., technické změny vyhrazeny, všechny rozměry jsou v mm. 82-009 technické listy - VŽ 06/2021

Ovládání motorem

Volba umístění motoru

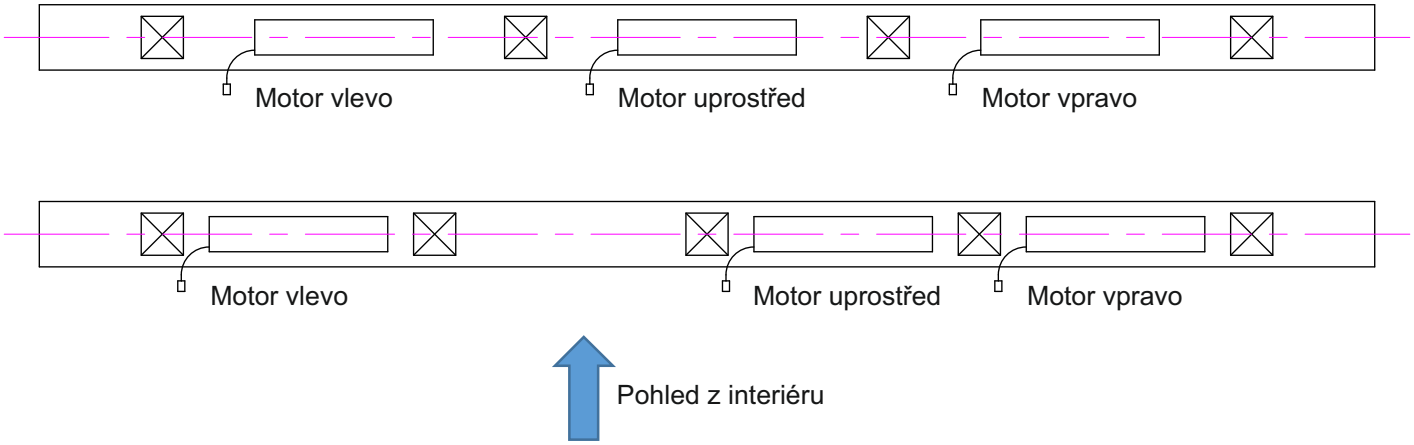

- Poloha motoru se určuje vždy při pohledu z interiéru tak, jak je to znázorněno na nákresu výše.
- Doporučené umístění motoru je na „střed“ venkovní žaluzie.
- Dle zvoleného umístění motoru je nutné brát zřetel na přípravu elektroinstalace.

Stavební připravenost

Pohled z exteriéru

- Vývodu kabelu doporučujeme umístit do stejné polohy jako je umístění motoru (viz str. 48, Volba umístění motoru).
- Výšku umístění kabelu je nutné volit tak aby byl kabel v zákrytu za horním profilem venkovní žaluzie a to zejména v případě umístění krycích plechů venkovní žaluzie na fasádu. V takovémto případě je nutné znát výšku krycího plechu a polohu kabelu volit dle zamýšleného umístění krycích plechů.
- Výšku umístění kabelu je nutné volit tak aby byl kabel v zákrytu za horním profilem venkovní žaluzie.
    - Při montáži venkovní žaluzie do rámu okna je třeba kabel umístit do prostoru pod překlad (viz obr. níže).
    - V případě umístění venkovní žaluzie na fasádu je nutné znát výšku krycího plechu a polohu kabelu volit dle zamýšleného umístění krycích plechů (viz obr. níže).
- Doporučená délka kabelu od fasády je 500 mm.

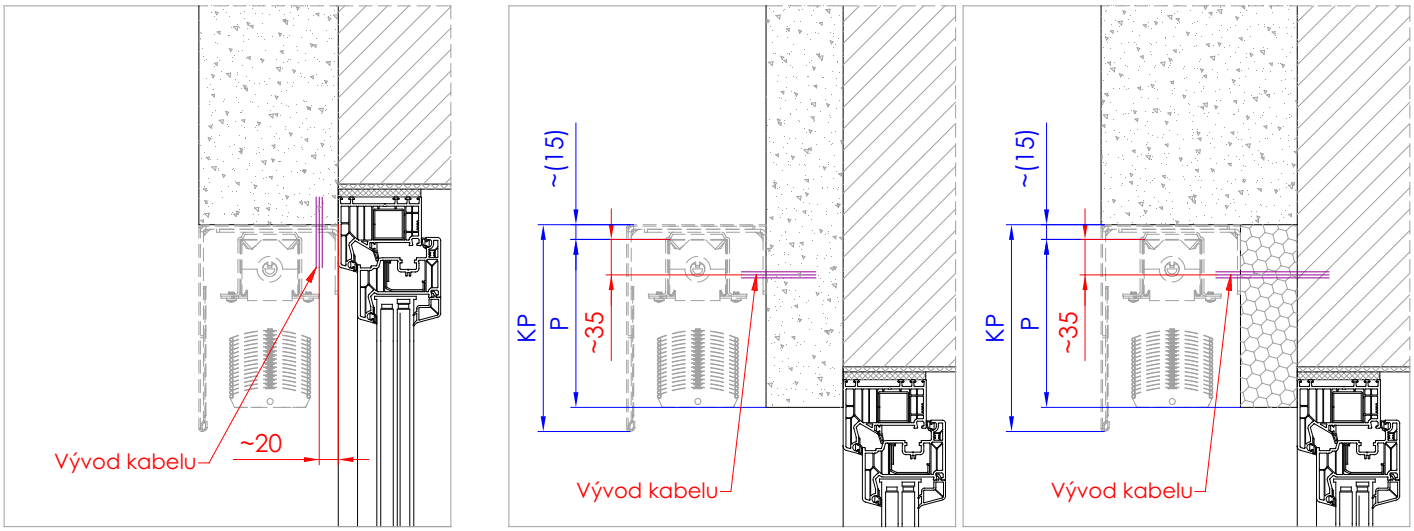

© LOMAX & Co s.r.o., technické změny vyhrazeny, všechny rozměry jsou v mm. 82-009 technické listy - VŽ 06/2021

Ovládání motorem

Pohled z interiéru

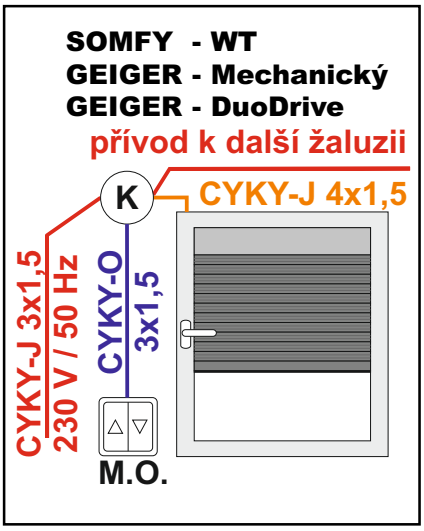

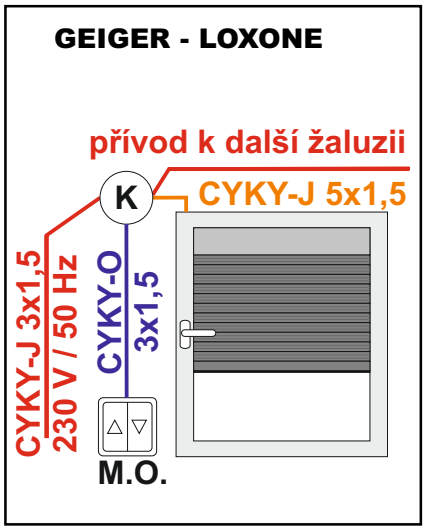

(*) V případě instalace bez použití místního ovládání.

M.O. – místní ovládání daného motoru (venkovní žaluzie)

Zapojení napájecího konektoru STAK

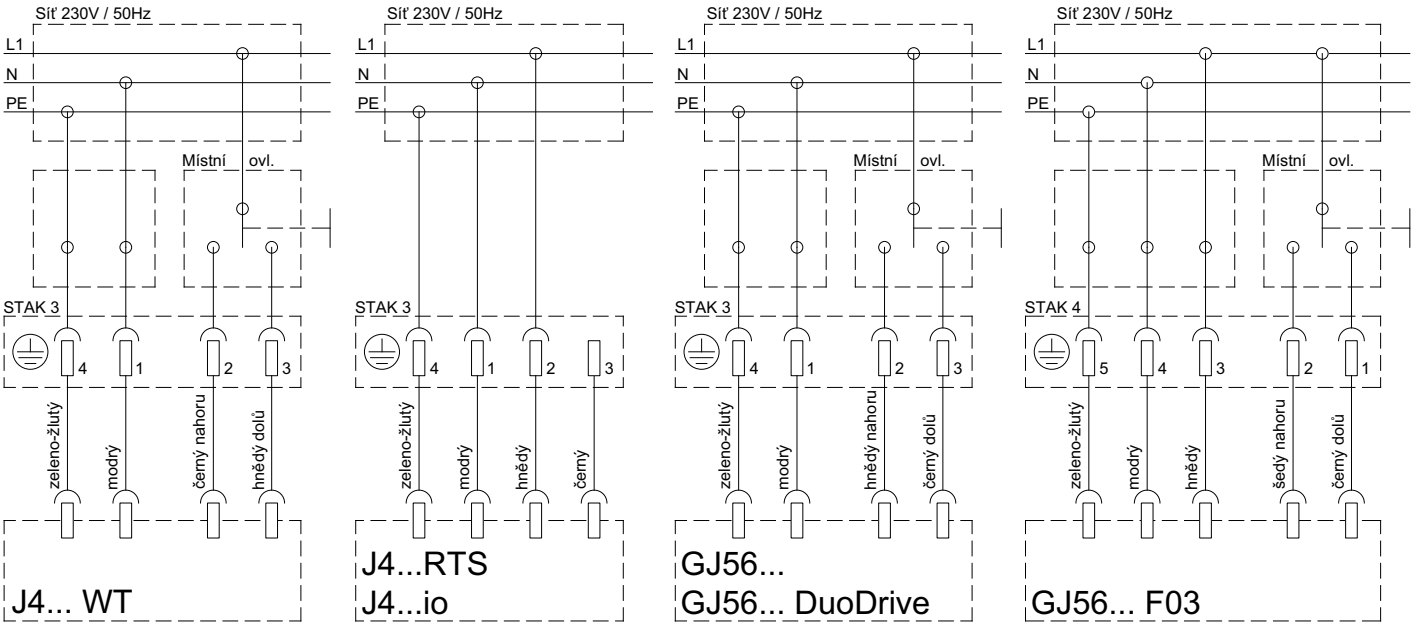

STAK 3/4	230 V / 50 Hz						
	J4... WT	J4... RTS	J4... io	GJ56...	GJ5606-DuoDrive	GJ56... F03 (*)	GJ56... F03
1	N	N	N	N	N	N	L↓
2	L↑	L	L	L↑	L↑	L	L↑
3	L↓	nezapojeno	nezapojeno	L↓	L↓	nezapojeno	L
4	PE	PE	PE	PE	PE	nezapojeno	N
5						PE	PE

(*) V případě instalace bez použití místního ovládání.

- Před zapojováním konektoru dbát na bezpečností předpisy a vždy zkontrolovat zda není vodič pod proudem.

© LOMAX & Co s.r.o., technické změny vyhrazeny, všechny rozměry jsou v mm. 82-009 technické listy - VŽ 06/2021

Schéma rozvodů jednotlivých kabelů a jejich označení pro relé CCU223

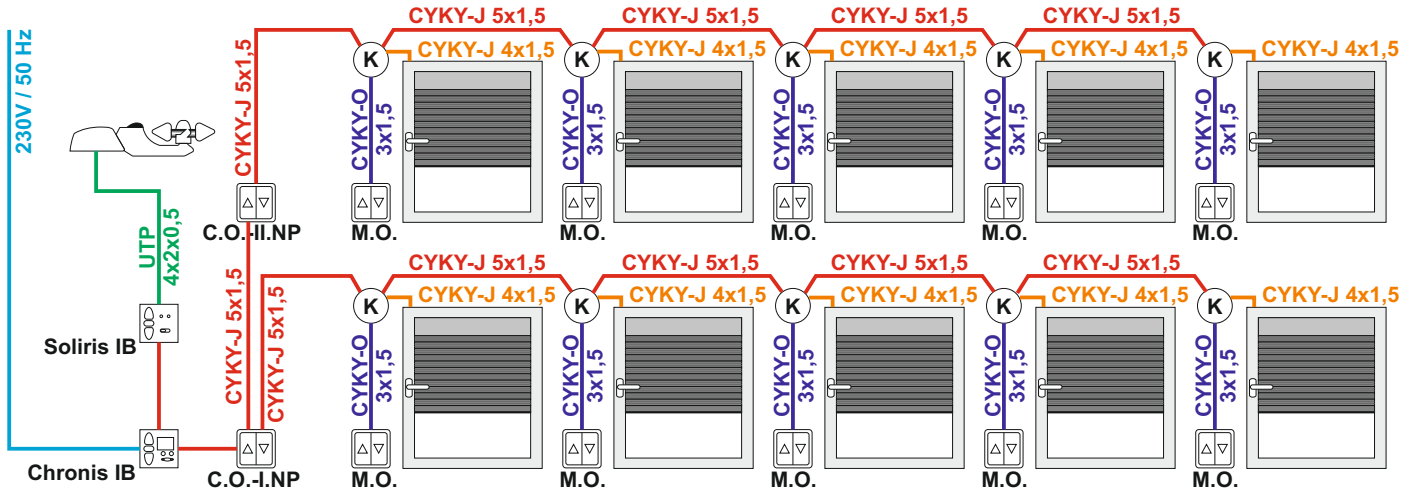

Vysvětlivky:
K.....elektroinstalační krabice hluboká KPR68

Schéma zapojení

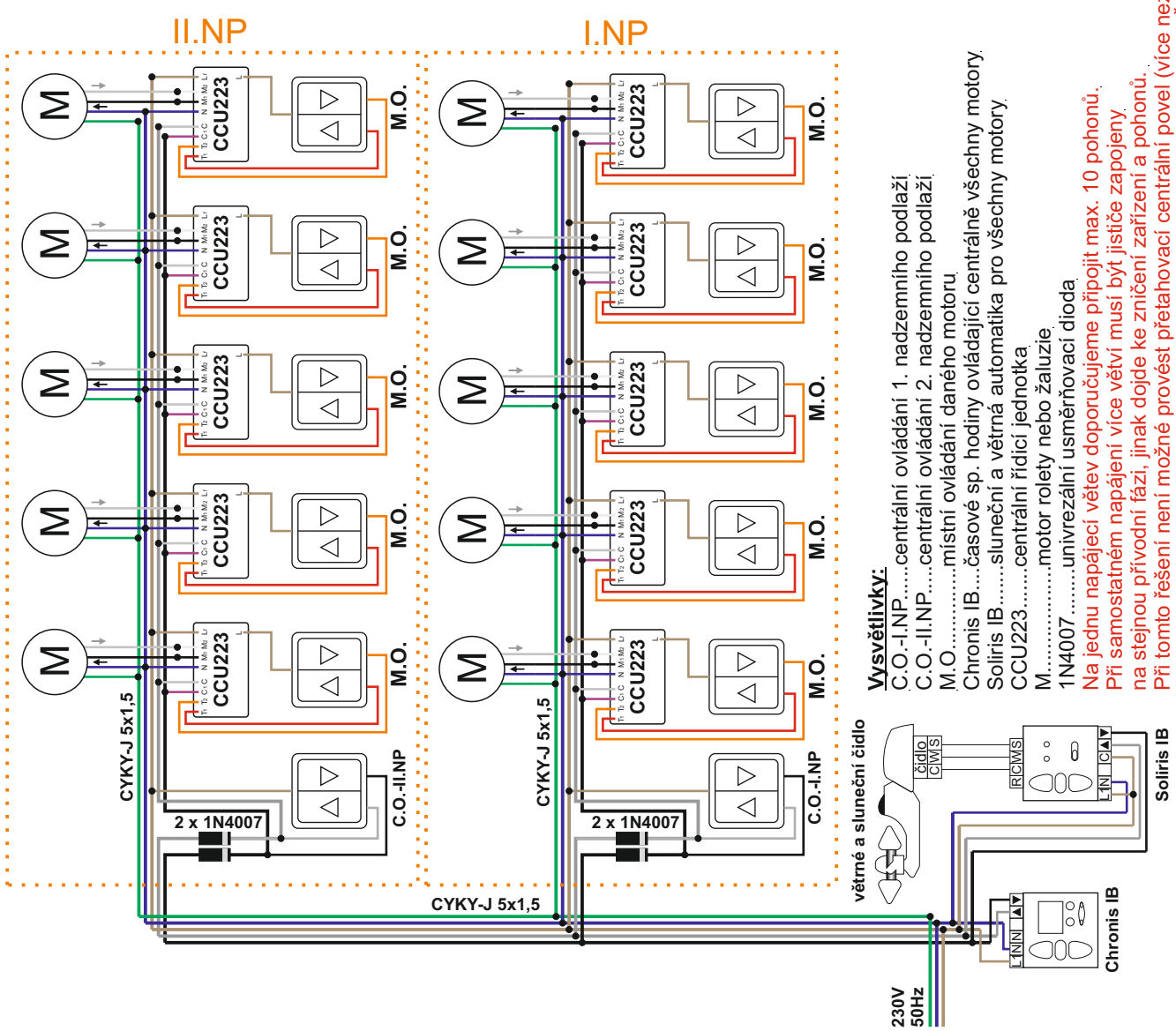

Vysvětlivky:
C.O.-I.NP.....centrální ovládání 1. nadzemního podlaží
C.O.-II.NP....centrální ovládání 2. nadzemního podlaží
M.O.....místní ovládání daného motoru
Chronis IB....časové sp. hodiny ovládající centrálně všechny motory
Soliris IB.....sluneční a větrná automatika pro všechny motory
CCU223.....centrální řídicí jednotka
M.....motor rolety nebo žaluzie
1N4007.....univrezální usměrňovací dioda

Na jednu napájecí větev doporučujeme připojit max. 10 pohonů.
Při samostatném napájení více větví musí být jističe zapojeny na stejnou přívodní fázi, jinak dojde ke zničení zařízení a pohonů.
Při tomto řešení není možné provést přetahovací centrální povel (více než 2s), pro tuto možnost je nutné použít jako centrální tlačítko např. SB-3110 VŽ.

© LOMAX & Co s.r.o., technické změny vyhrazeny, všechny rozměry jsou v mm. 82-009 technické listy - VŽ 06/2021

Ovládání klikou

Délka kliky

- Délku kliky je možné objednat v požadované délce. Minimální objednací délka je 470 mm. Maximální objednací délka je 3500 mm.
- Pokud není délka kliky objednána platí následující podmínky:

a) Výška venkovní žaluzie ≤ 510 mm
Délka kliky = 470 mm

b) Výška venkovní žaluzie > 510 mm
Délka kliky = Výška žaluzie – 130 mm
(Kliku je často nutné upravit na správnou velikost)

Prodloužení 6 hranu kliky

- Standardní délka 6 hranu je prodloužena přivařením další části 6 hranu na 500 mm.

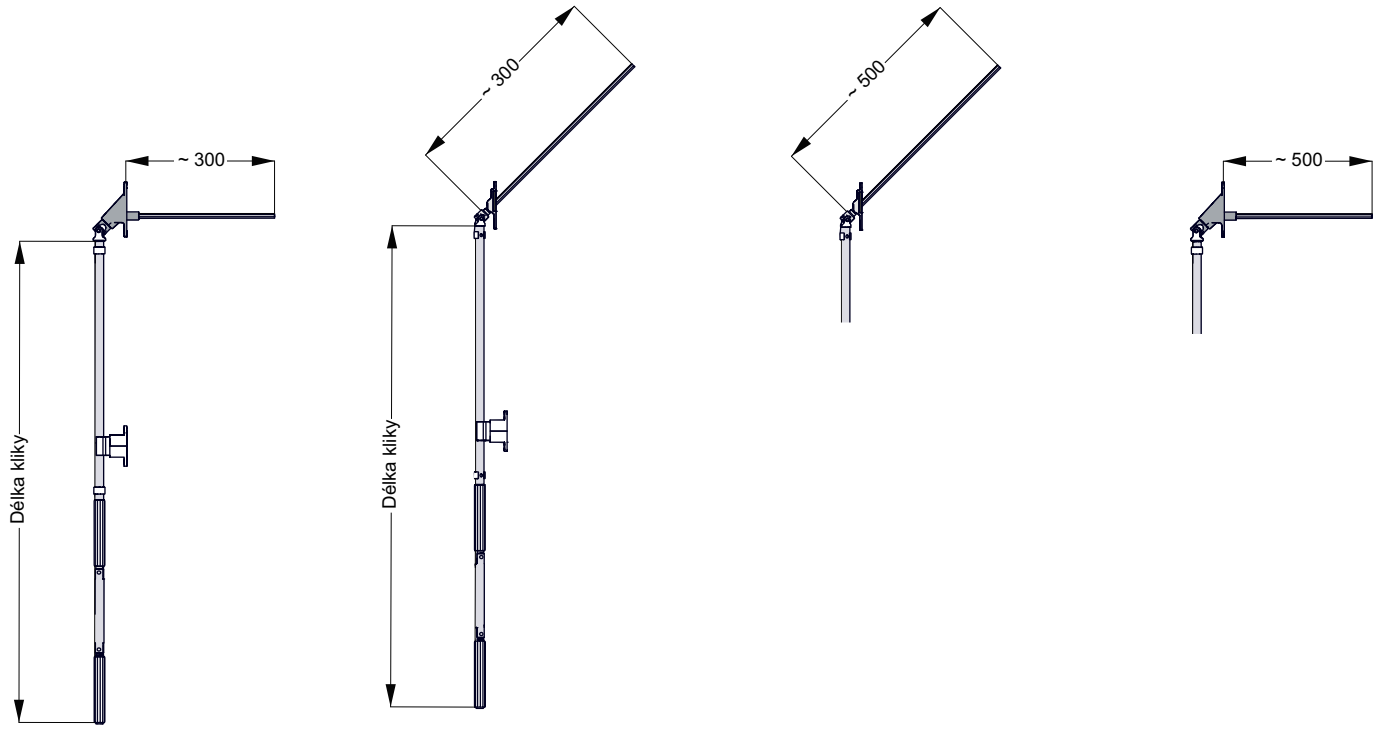

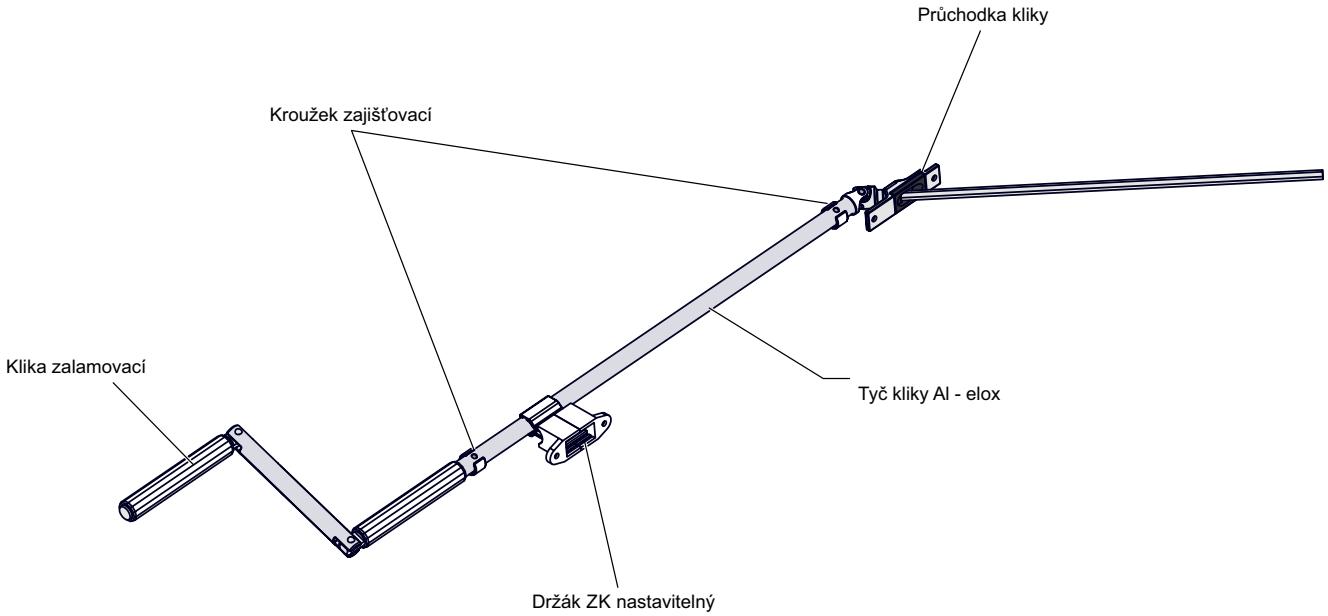

© LOMAX & Co s.r.o., technické změny vyhrazeny, všechny rozměry jsou v mm. 82-009 technické listy - VŽ 06/2021

Komponenty kliky

Průchodka kliky 45° - 300

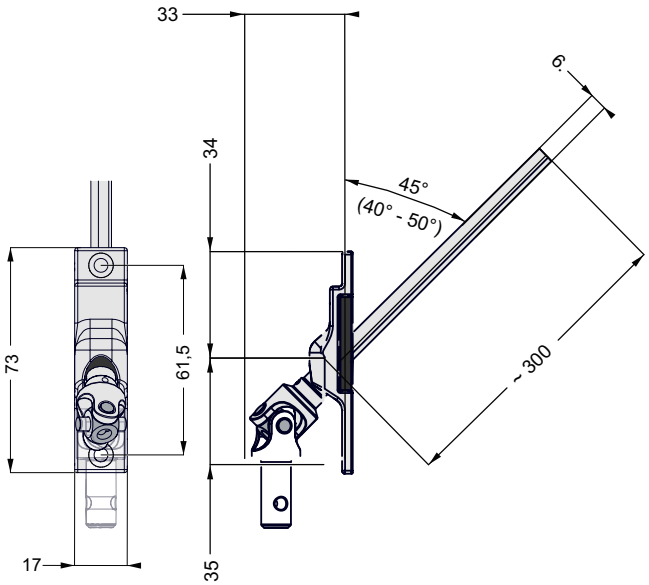

Průchodka kliky 90° - 300

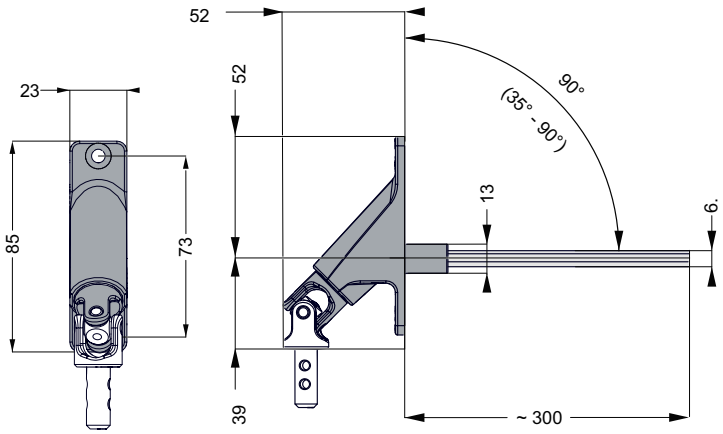

Klika zalamovací bílá / šedá

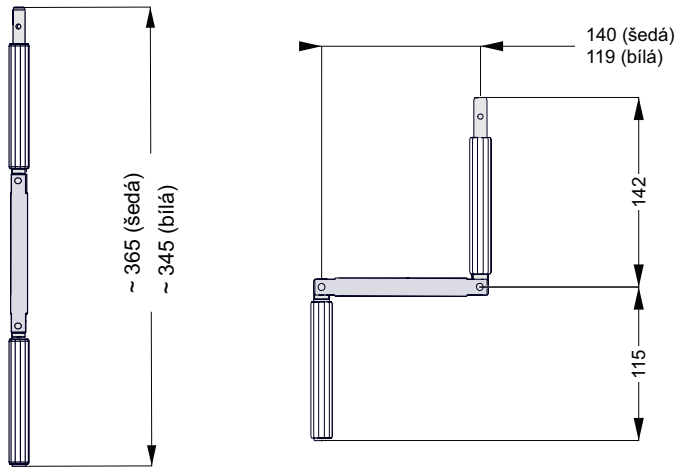

Držák ZK nastavitelný bílý / šedý

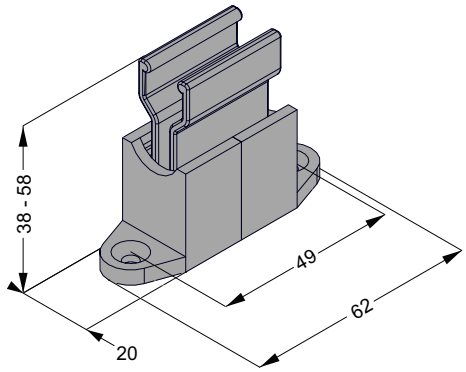

Kroužek zajišťovací bílý / šedý

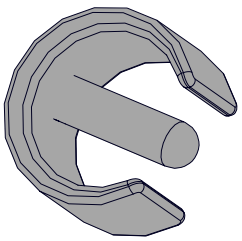

Tyč kliky Al - elox

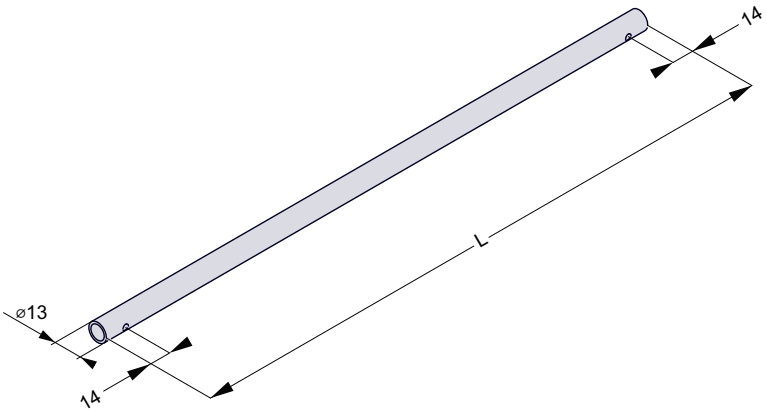

© LOMAX & Co s.r.o., technické změny vyhrazeny, všechny rozměry jsou v mm. 82-009 technické listy - VŽ 06/2021

Ovládání klikou

Převodovka

Převodovka plastová 6 hran 6 mm

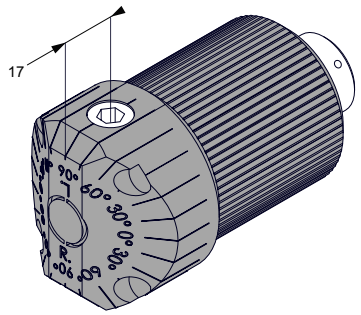

Držák převodovky

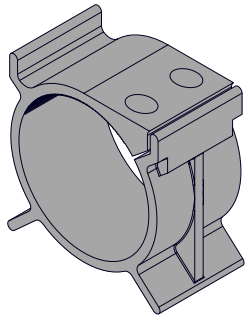

Standardní „nulová“ poloha převodovky

Převodovka vlevo Posunutí na střed Převodovka vpravo

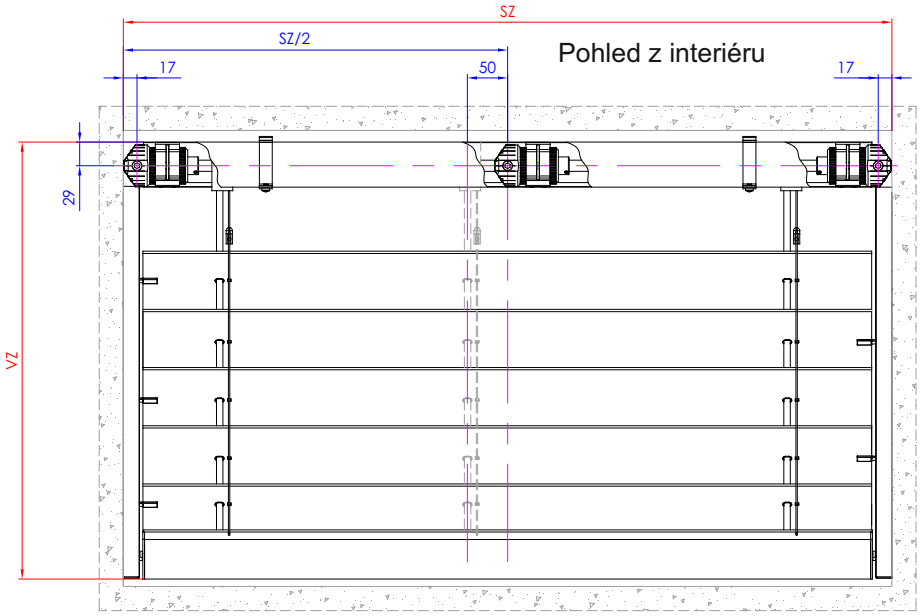

- Poloha převodovky se určuje vždy při pohledu z interiéru tak, jak je to znázorněno na nákresu vlevo.
- V případě lichého počtu ložisek a umístění převodovky na střed bude středové ložisko posunuto 50 mm vlevo.
- Pro venkovní žaluzie se šířkou menší než 750 mm a použitím převodovky vlevo nebo vpravo je nutné upravit polohy ložisek. Poloha ložisek bude řešena vždy individuálně.
- Poloha převodovky definuje polohu zalamovací kliky.

Posunutí převodovky

Příklad posunutí převodovky +40 mm

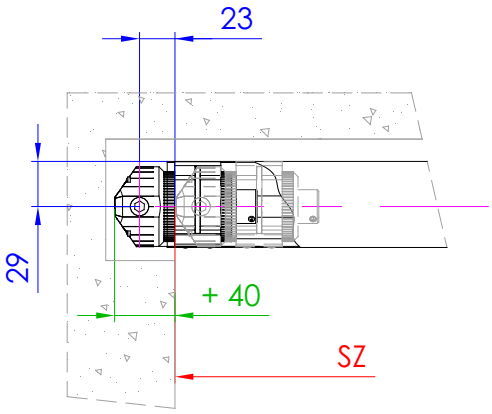

Příklad posunutí převodovky -40 mm

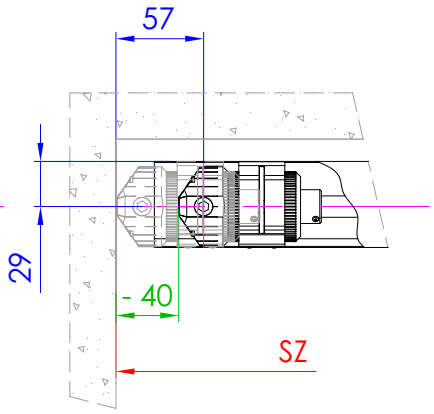

- Posunutí převodovky může mít vliv na polohu ložiska. Případná úprava polohy ložiska bude řešena vždy individuálně.
- V případě posunutí převodovky do plusu (ven) se horní profil prodlouží o stejnou hodnotu jako je posunutí převodovky.
- V případě posunutí převodovky do mínusu (dovnitř) se délka horního profilu nemění.
- Posunutí převodovky do mínusu (dovnitř) není možné pro venkovní žaluzie s šířkou menší jak 540mm.

© LOMAX & Co s.r.o., technické změny vyhrazeny, všechny rozměry jsou v mm. 82-009 technické listy - VŽ 06/2021

Spojky venkovních žaluzií

Spojka žaluzií rovná
Pro spojení hřídelí dvou venkovních žaluzií v jedné rovině.

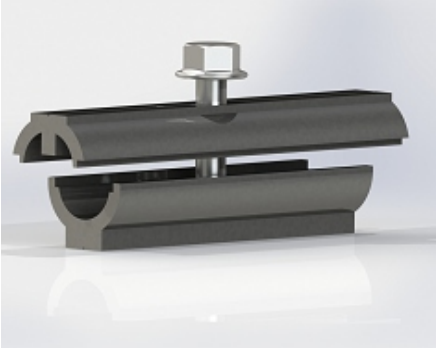

Spojka žaluzií 45°
Pro spojení hřídelí dvou venkovních žaluzií pod úhlem 1° až 45°.

Spojka žaluzií 90°
Pro spojení hřídelí dvou venkovních žaluzií vzájemně si kolmých.

- V případě objednání **spojky žaluzií 45°** a **rovné spojky** je nutné definovat stranu spojení konkrétních venkovních žaluzií. Hřídel bude na požadovaných stranách venkovních žaluzií prodloužena o 200 mm. Prodloužení 200 mm je nutné při montáži venkovní žaluzie upravit dle specifické situace na místě montáže.

- V případě objednání **spojky venkovních žaluzií 90°** je nutné definovat stranu spojení konkrétních venkovních žaluzií. Horní profil a hřídel bude na požadovaných stranách venkovních žaluzií prodloužena o 200 mm. Prodloužení 200 mm je nutné při montáži venkovní žaluzie upravit dle specifické situace na místě montáže.

- U spojených venkovních žaluzií dochází k odchylce naklopení lamel venkovní žaluzie jedné vůči druhé (max. 20°).

Servisní balíček pro venkovní žaluzie

- Servisní balíček obsahuje základní díly, jako jsou šroubky, vruty a další drobné díly. Tyto díly slouží jako náhrada v případě ztráty nebo poškození standardně dodávaných dílů.

Název	Použití	Počet [ks]
Vrut 5x20 půlkulatá hlava	Držáky KP / VL	10
Šroub M5x10 válcová hlava, DIN 7985	Držáky HP	10
Vrut do plechu 3,9x19	Průchodky kliky, Držáky ZK	10
Šroub M5x8 půlkulatá hlava	Držáky KP-3/4/5	10
Podložka plochá 5, DIN 9021	Držáky KP-3/4/5	10
Šroub M6x12válcová hlava, DIN 912	Držáky KP-6	10
Podložka plochá 6, DIN 125	Držáky KP-6	10
Šroub M5x6 6 hraná hlava, DIN 933	Prodloužení (lízátka)	10
Podložka plochá-5 ZB, DIN 125	Prodloužení (lízátka)	10
Červík	Držáky VL	10
Vodicí čep boční ucpávky - šedý	Ucpávka dopadového profilu	5
Vodicí čep boční ucpávky - černý	Ucpávka dopadového profilu	5
Vodicí čep L stříbrný (plast)	Lamely Z93	5
Vodicí čep P stříbrný (plast)	Lamely Z93	5
Vodicí čep L černý (plast)	Lamely Z93	5
Vodicí čep P černý (plast)	Lamely Z93	5

© LOMAX & Co s.r.o., technické změny vyhrazeny, všechny rozměry jsou v mm. 82-009 technické listy - VŽ 06/2021

Oboustranné naklápění lamel

- Standardní venkovní žaluzie lze naklápět pouze v jednom směru. Z horizontální polohy (0°) do částečně vertikální (cca 75°).
- Oboustranné naklápění je volitelná vlastnost, kterou lze nastavit již ve výrobě nebo dodatečně změnou nastavení ložisek.
- Oboustranné naklápění lamel S93/S93/Z70/Z93 PRO má negativní vliv na životnost lamel a dochází k otěru povrchové úpravy lamel.

Nastavení ložisek

- Ložiska se nastavují změněním polohy vymezovacího kolíku. Kolík je možné „vycvaknout“ a „zacvaknout“ do požadované polohy pomocí malého plochého šroubováku.
- Změnu je nutné provést na všech ložiscích celé sestavy venkovní žaluzie a to vždy naprosto stejně.
- Při vytaženém aretačním kolíku se nesmí lamelami pohybovat nebo je naklápět.

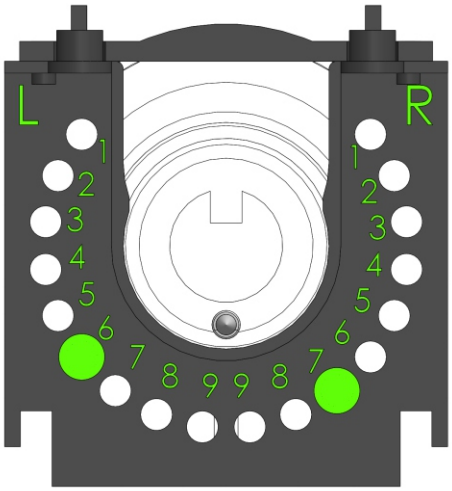

Poloha vymezovacích kolíků	C80	S93 / Z93 / Z90 PRO	Z70
Standardní naklápění	L3 - L9	L4 - R6	L6 - R8
Oboustranné naklápění	L3 - R3	L4 - R1	L6 - R3

Rozsah oboustranného naklápění

Lamela C80 **Lamela S93** **Lamela Z93/Z90 PRO** **Lamela Z70**

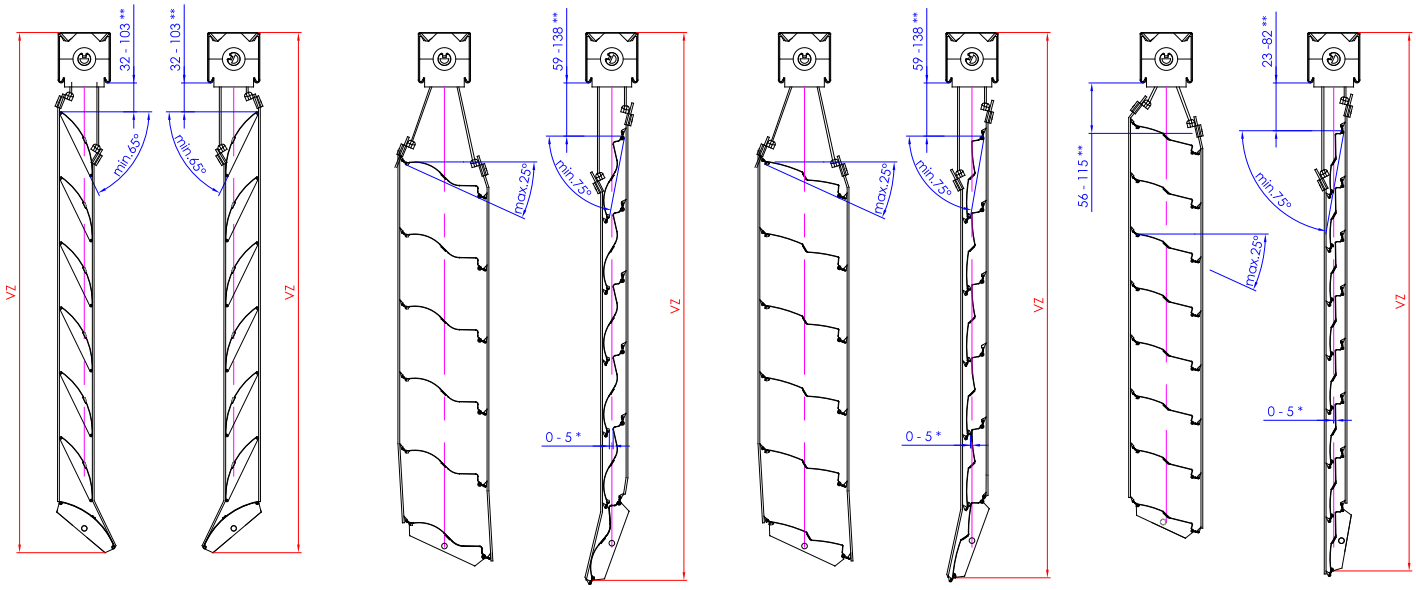

- Během stahování lamel do pozice balu budou mít oboustranně naklápěné venkovní žaluzie zvýšenou hlučnost, ne zcela pravidelný chod a vhledem k dotyku lamel v místech, kde není lamelové těsnění bude docházek ke zvýšenému oděru lamel.

© LOMAX & Co s.r.o., technické změny vyhrazeny, všechny rozměry jsou v mm. 82-009 technické listy - VŽ 06/2021

Produktové tolerance

Výrobní tolerance venkovních žaluzií

Tolerance žaluzie		
Šířka venkovní žaluzie (SZ)	≤ 2000 mm	+ 0 mm - 3 mm
	≤ 4000 mm	+ 0 mm - 4 mm
	> 4000 mm	+ 0 mm - 5 mm
Výška venkovní žaluzie (VZ)	≤ 1500 mm	+ 0 mm - 4 mm
	≤ 2500 mm	+ 0 mm - 6 mm
	> 2500 mm	+ 0 mm - 10 mm

Tolerance lamel		
Zkroucení		T
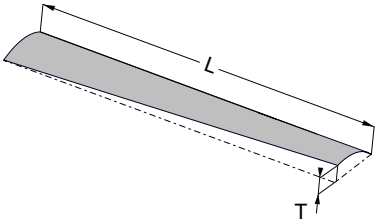	L ≤ 1000 mm	3 mm
	L ≤ 2000 mm	4 mm
	L ≤ 3000 mm	5 mm
	L ≤ 4000 mm	6 mm
	L ≤ 5000 mm	7 mm
Podélný průhyb		P
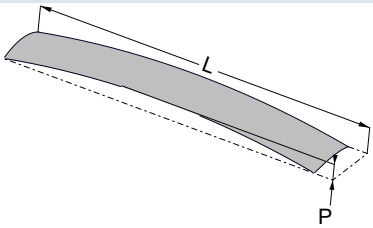	L ≤ 1000 mm	3 mm
	L ≤ 2000 mm	4 mm
	L ≤ 3000 mm	5 mm
	L ≤ 4000 mm	6 mm
	L ≤ 5000 mm	7 mm
Příčný průhyb		C
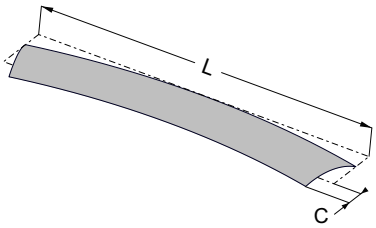	L ≤ 1000 mm	2 mm
	L ≤ 2000 mm	3 mm
	L ≤ 3000 mm	4 mm
	L ≤ 4000 mm	5 mm
	L ≤ 5000 mm	6 mm

- Venkovní žaluzie jsou neustále vystavovány vlivu počasí a to především změnám teplot, vlhkosti, povětrnostním vlivům a nečistotám. Tyto vlivy mají značný vliv na funkci a vzhled venkovní žaluzie.
- Základní funkce venkovní žaluzie je vždy splněna, pokud se dají lamely otáčet a pokud v uzavřeném stavu neprochází přímé sluneční paprsky přímo na zasklení.
- Tabulkové hodnoty mohou být za určitých teplotních podmínek dočasně odlišné.

© LOMAX & Co s.r.o., technické změny vyhrazeny, všechny rozměry jsou v mm. 82-009 technické listy - VŽ 06/2021

Produktové tolerance

- Výška vytažené venkovní žaluzie P je přibližná hodnota, která se může od vypočtené hodnoty z technických důvodů odchylovat. Zcela běžným jevem je občasné skládání žebříčku mezi jednotlivé lamely a tím pádem může docházet k nerovnoměrně vysokému balu po celé délce venkovní žaluzie.

- Teplotní roztažnost lamel je při rozdílu teplot 50°C přibližně 1,2 mm na jeden metr délky.

- Definice dovírání lamel žaluzie: Při pohledu kolmo na rovinu žaluzie nedochází k průhledu za žaluzii.

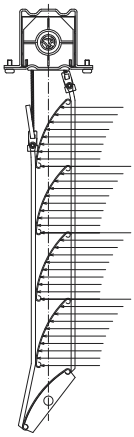

- Definice rovného chodu žaluzie:
  šířka ≤ 1000 mm, pak ΔV=|V1-V2| ≤ 10 mm (v jakékoliv poloze stažené žaluzie),
  šířka > 1000 mm, pak ΔV=|V1-V2| ≤ 1 % Š (v jakékoliv poloze stažené žaluzie).

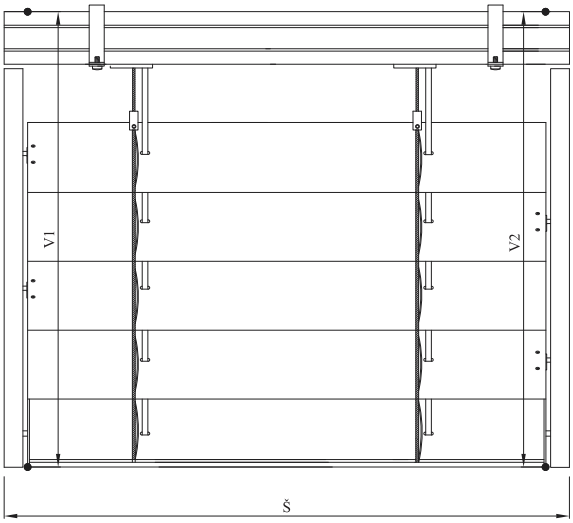

Produktové tolerance

Výrobní rozměry - Standardní provedení

Lamela C80

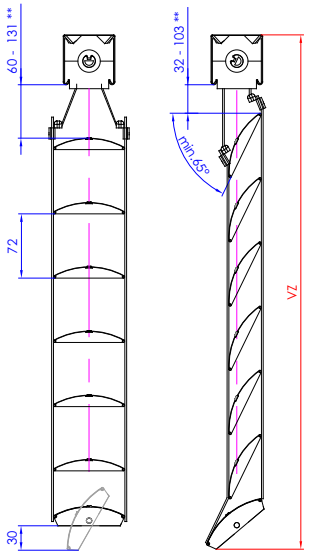

Lamela S93

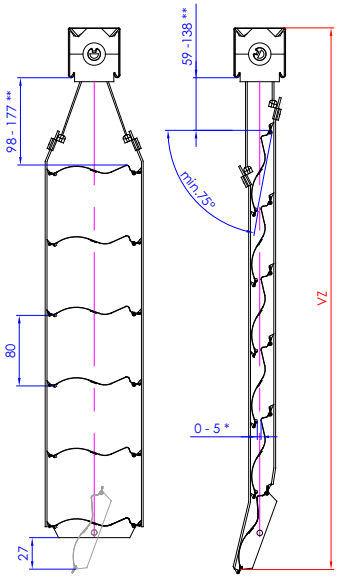

Lamela Z93 / Z90 PRO

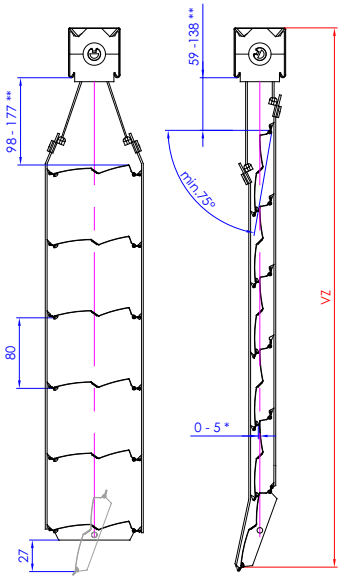

Lamela Z70

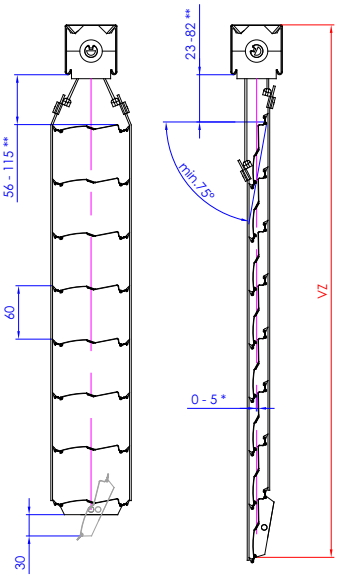

* U venkovních žaluzií nemusí dojít k plnému dovření lamel a to zejména ve spodní části žaluzie. Poslední lamela nebude nikdy zcela dovřena a její nedovření může být až několik centimetrů.

** Proměnlivý rozměr dle celkové výšky venkovní žaluzie. Při montáži je možná drobná korekce.

Výrobní rozměry - Provedení s lamelou navíc

- Přidáním lamely navíc se výška venkovní žaluzie prodlouží až o 79 mm a to dle typu a objednací výšky venkovní žaluzie. Výška venkovní žaluzie nebude prodloužena, ale nastavena dle objednací výšky.

Lamela C80

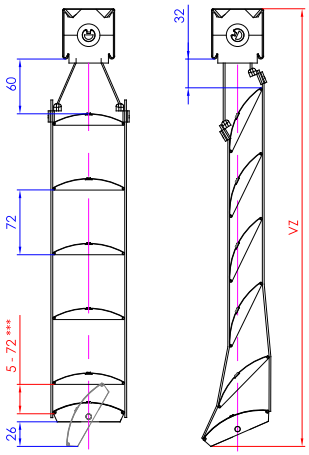

Lamela S93

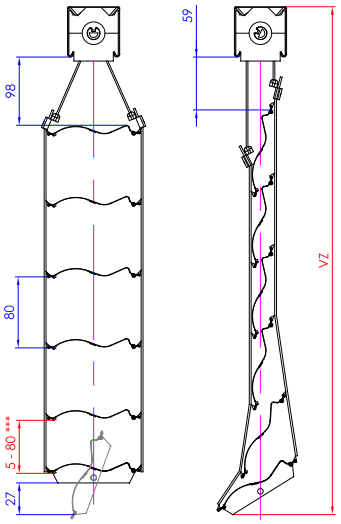

Lamela Z93 / Z90 PRO

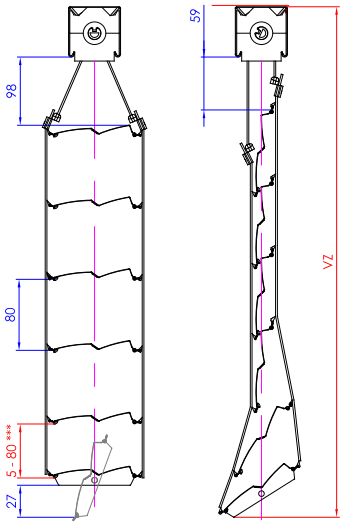

Lamela Z70

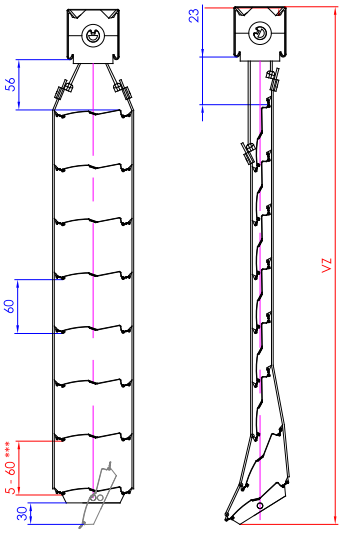

*** Mezera mezi spodní a druhou lamelou od spodu se pohybuje v daném rozmezí. V zavřeném stavu se budou tyto dvě lamely přes sebe více překrývat.

© LOMAX & Co s.r.o., technické změny vyhrazeny, všechny rozměry jsou v mm. 82-009 technické listy - VŽ 06/2021

Rejstřík dílů

e-mail: podpora@lomax.cz ▪ www.lomax.cz

Název dílu	Číslo dílu	Strana
Držák HP	14-070	39
Držák HP - lanko	14-072-01	39
Držák HP - lanko a převodovka	14-072-02	39
Držák HP - R	14-090	39
Držák HP - R antivibrační	14-093	39
Držák KP-3 120 mm	14-063-02	30
Držák KP-3 140 mm	14-063-03	30
Držák KP-3 samostatný	14-052	32
Držák KP-4 rohový 100 mm levý	14-049-01	32
Držák KP-4 rohový 100 mm pravý	14-049-02	32
Držák KP-4 rohový 106-156 mm levý	14-053-01	34
Držák KP-4 rohový 106-156 mm pravý	14-053-02	34
Držák KP-4 rohový 150 mm levý	14-049-03	32
Držák KP-4 rohový 150 mm pravý	14-049-04	32
Držák KP-4 rohový 156-206 mm levý	14-053-03	34
Držák KP-4 rohový 156-206 mm pravý	14-053-04	34
Držák KP-4 snížený 25 100 mm	14-051-01	33
Držák KP-4 snížený 25 106-156 mm	14-055-01	35
Držák KP-4 snížený 25 150 mm	14-051-02	33
Držák KP-4 snížený 25 156-206 mm	14-055-02	35
Držák KP-4 snížený 40 100 mm	14-050-01	33
Držák KP-4 snížený 40 106-156 mm	14-054-01	35
Držák KP-4 snížený 40 150 mm	14-050-02	33
Držák KP-4 snížený 40 156-206 mm	14-054-02	35
Držák KP-5 100-150 mm	14-066-01	30
Držák KP-5 120 mm	14-064-01	30
Držák KP-5 140 mm	14-064-02	30
Držák KP-5 150-200 mm	14-066-02	30
Držák KP-5 200-250 mm	14-066-03	31
Držák KP-5 250-300 mm	14-066-04	31
Držák KP-5 rohový 200 mm levý	14-049-05	32
Držák KP-5 rohový 200 mm pravý	14-049-06	32
Držák KP-5 rohový 206-256 mm levý	14-053-05	34
Držák KP-5 rohový 206-256 mm pravý	14-053-06	34
Držák KP-5 snížený 25 200 mm	14-051-03	33
Držák KP-5 snížený 25 206-256 mm	14-055-03	35
Držák KP-5 snížený 40 200 mm	14-050-03	33
Držák KP-5 snížený 40 206-256 mm	14-054-03	35
Držák KP-5 speciál 100-150 mm	14-068-01	31
Držák KP-5 speciál 150-200 mm	14-068-02	31
Držák KP-5 speciál 200-250 mm	14-068-03	31
Držák KP-5 speciál 250-300 mm	14-068-04	31
Držák KP-6 119 mm	14-080-01	36
Držák KP-6 122-192 mm	14-081-01	37
Držák KP-6 189 mm	14-080-02	36
Držák KP-6 192-262 mm	14-081-02	37
Držák KP-6 259 mm	14-080-03	37
Držák KP-6 262-332 mm	14-081-03	37
Držák KP-6 samostatný	14-079	36
Držák L - parapet	14-060	27
Držák L 111-132 mm - 9006	14-075-02	27
Držák L 49-70 mm - elox	14-074	27
Držák L 83-104 mm - 9006	14-075-01	27
Držák P - prodloužení 105 mm	14-058-01	26
Držák P - prodloužení 165 mm	14-058-02	26
Držák P 102-130 mm	14-059-01	25
Držák P 102-160 mm	14-059-02	25
Držák P 150x150 mm	14-102	26
Držák P 162-190 mm	14-059-03	25
Držák P 162-220 mm	14-059-04	25

Název dílu	Číslo dílu	Strana
Držák P 55 mm	14-057-01	26
Držák P 85 mm	14-057-02	26
Držák převodovky	14-085	53
Držák VL 103-155 mm - elox	14-056-03	24
Držák VL 55-73 mm - elox	14-056-01	24
Držák VL 73-103 mm - elox	14-056-02	24
Držák VL rohový vnější 104-169 mm - surový AL	06-001	27
Držák VL rohový vnější 17-36 mm - surový AL	14-084	27
Držák VL rohový vnější 30-42 mm - surový AL	14-061-01	27
Držák VL rohový vnější 42-52 mm - surový AL	14-061-02	27
Držák VL rohový vnější 52-73 mm - surový AL	14-061-03	27
Držák VL rohový vnější 73-111 mm - surový AL	14-061-04	27
Držák VL rohový vnitřní 119-152 mm - surový AL	14-062-03	27
Držák VL rohový vnitřní 89-97 mm - surový AL	14-062-01	27
Držák VL rohový vnitřní 98-114 mm - surový AL	14-062-02	27
Držák VL teleskopický 106-170 mm / 2 - elox	14-069-05	25
Držák VL teleskopický 171-295 mm / 2 - elox	14-069-06	25
Držák VL teleskopický 50-70 mm / 2 - elox	14-069-02	24
Držák VL teleskopický 71-105 mm / 2 - elox	14-069-04	24
Držák ZK nastavitelný bílý	14-086-01	52
Držák ZK nastavitelný šedý	14-086-02	52
Klika zalamovací bílá	70-001	52
Klika zalamovací šedá	70-002	52
Kroužek zajišťovací bílý	12-002-01	52
Kroužek zajišťovací šedý	12-002-02	52
Podložka pro Držák HP - 5 mm	36-023	38
Pouzdro U	38-056	23
Pouzdro U - zaomítací	38-065	23
Pouzdro U (Z70)	38-135	23
Prodloužení držáku KP 100 mm	18-082-01	46
Prodloužení držáku KP 150 mm	18-082-02	46
Prodloužení držáku KP 200 mm	18-082-03	46
Prodloužení držáku KP 250 mm	18-082-04	46
Prodloužení držáku KP 300 mm	18-082-05	46
Prodloužení držáku KP 350 mm	18-082-06	46
Profil Al - 50x50x2	38-074-02	27
Průchod kliky 45°-300	71-001	52
Průchod kliky 45°-500	71-001	52
Průchod kliky 90°-300	71-002	52
Průchod kliky 90°-500	71-002	52
Převodovka plastová 6 hran 6mm	72-001	53
Sada Heluz - univerzál	14-011-02	40
Sada Heluz - Z-držák	14-011-01	40
Servisní balíček pro venkovní žaluzie	73-001	54
Spodní profil C80	38-063	-
Spodní profil S93	38-062	-
Spodní profil Z70	38-072	-
Spodní profil Z93	38-062	-
Spojka žaluzií 45°	47-012	54
Spojka žaluzií 90°	47-013	54
Spojka žaluzií rovná	47-014	54
Tyč kliky Al - elox	38-075	52
Vodicí lišta dvojitá	38-078	23
Vodicí lišta dvojitá - velká	38-133	23
Vodicí lišta O	38-077	23
Vodicí lišta S	38-064	23
Vodicí lišta S - velká	38-131	23
Vodicí lišta Z	38-061	23
Vodicí lišta Z - velká	38-130	23

© LOMAX & Co s.r.o., technické změny vyhrazeny, všechny rozměry jsou v mm. 82-009 technické listy - VŽ 06/2021

Poznámky

e-mail: podpora@lomax.cz ▪ www.lomax.cz

© LOMAX & Co s.r.o., technické změny vyhrazeny, všechny rozměry jsou v mm. 82-009 technické listy - VŽ 06/2021

© LOMAX & Co s.r.o., technické změny vyhrazeny, všechny rozměry jsou v mm. 82-009 technické listy - VŽ 06/2021

Rejstřík změn

Technické změny verze 05/2019

- Str. 4. Doplněny nové barvy Basalt grey 7012 a Silver grey 7001 pro lamely S93/Z93.
- Str. 12. Doplněny základní fyzikální vlastnosti barev Basalt grey 7012 a Silver grey 7001.
- Str. 13. Změněny mezní rozměry lamely C80.
- Str. 22. Doplněno Pouzdro U - Z70.
- Str. 22. Doplněna specifikace počtu držáků vodicích lišt a pouzder pro žaluzii Z70 s oboustranným čepováním.
- Str. 26. Změněno rozpětí "Držák VL rohový vnější 17-36mm" při použití pro lamely S93/Z93.
- Str. 41. Změněny polohy ložisek lamely C80 pro úzké žaluzie.
- Str. 54. Změněno nastavení ložisek pro žaluzii Z70.
- Str. 57. Změněna poznámka popisující nedovření lamel ve spodní části žaluzie.

Technické změny verze 11/2019

- Str. 18-21. Změněn výpočet výšky krycího plechu.

Technické změny verze 05/2020

- Str. 13. Změněna minimální šířka Z70.
- Str. 14. Rozlišeno zaměření žaluzie pro zapuštěné a přiznané vodicí lišty.
- Str. 15-16. Změna základních zaměřovacích rozměrů pro Z70.
- Str. 16. Doplněno předvrtávání zapuštěné vodicí lišty.
- Str. 22. Doplněny nové vodicí lišty pro Z70.
- Str. 25. Doplněn nový Držák P 150x150 mm.

Technické změny verze 04/2021

- Doplněna lamela Z90 PRO napříč celými technickými listy.
- Drobné dílčí změny napříč celými technickými listy.
- Str. 14. Aktualizovány mezní rozměry.
- Str. 18-22. Aktualizována doporučená výška krycího plechu.
- Str. 42-44. Aktualizovány přehledové tabulky polohy ložiska.

Technické změny verze 06/2021

- Str. 47. Doplněny pohony Somfy WT protect.

© LOMAX & Co s.r.o., technické změny vyhrazeny, všechny rozměry jsou v mm. 82-009 technické listy - VŽ 06/2021

Lomax & Co s.r.o.
691 08 Bořetice 417
Tel.: +420 519 304 040
Tel.: +420 519 304 044
Tel.: +420 519 304 045
e-mail: podpora@lomax.cz, www.lomax.cz